RZN 4503-T

CNBOP-PIB

Szczegółowych informacji na temat certyfikatów udziela firma D+H

Cechy

- Kompaktowa centrala sterująca systemami oddymiania i naturalnej wentylacji
- Całkowity prąd napędów do 3 A
- Do zastosowania w małych obiektach
- Obsługuje jedną strefę oddymiania (1 linia, 1 grupa)
- Pozwala na podłączenie do 8 przycisków oddymiania i 14 czujek pożarowych na linię (dozwolone są wyłącznie czujki dopuszczone przez D+H)
- Umożliwia bezpośrednie podłączenie czujek pogodowych i chwytaków elektromagnetycznych
- Wyposażona w zintegrowany przycisk oddymiania i wentylacji
- Możliwe zaprogramowanie różnych funkcji, np. dla alarmu i uszkodzenia, ograniczenie wysuwu i czasu dla wentylacji
- Monitorowanie przewodów pod kątem zwarcia i przerwy
- Odporna, aluminiowa obudowa

Akcesoria

Przyciski oddymiania	Czujki pożarowe	Czujki pogodowe
od strony 74	od strony 76	od strony 294

Zmiany techniczne zastrzeżone.
©2018 D+H Mechatronic AG, Ammersbek

Przykład zastosowania

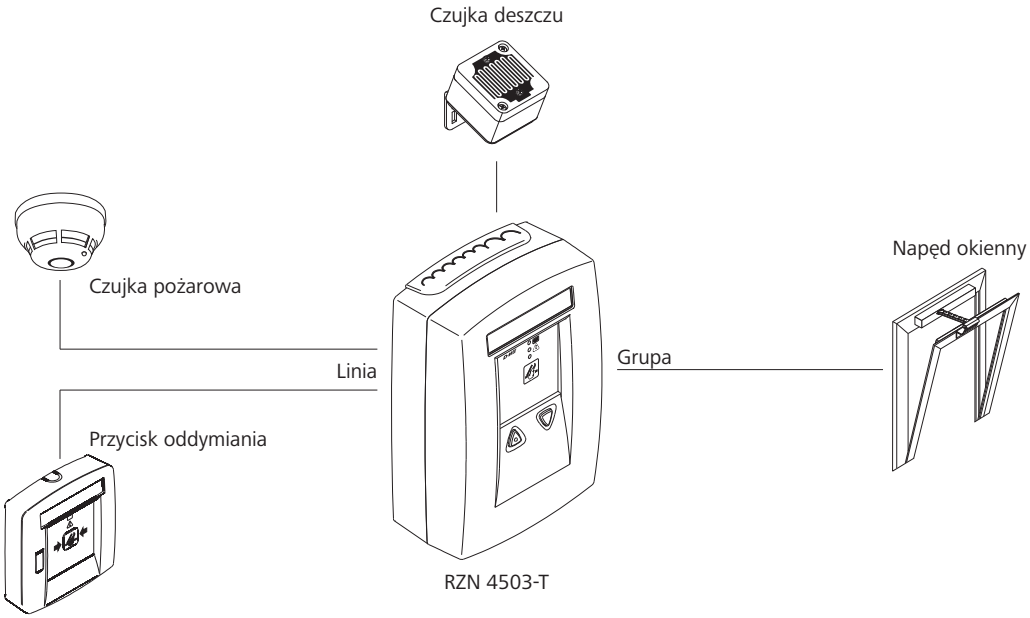

Dane techniczne

	RZN 4503-T
Zasilanie	230 V AC / 50 Hz / 100 VA
Moc w stanie gotowości	<5 W
Wyjście	24 V DC / 3 A
Tętnienie resztkowe	<0,5 Vss
Tryb pracy „Dozór”	Praca ciągła
Tryb pracy „Alarm / Wentylacja”	Praca krótkotrwała, 30% ED
Stopień ochrony	IP 30
Zakres temperatur	-5 °C ... +40 °C
Linia / Grupa	1 / 1
Obudowa	Aluminium
S x W x G	156 x 235 x 82 mm

Dodatkowe opcje

Typ	Nr art.	Kolor	Waga	Uwagi
RZN 4503-T (OS)	30.107.80	Pomarańczowy (RAL ~2011)	1,90 kg	
KK 4503	30.107.90	Szary (RAL ~7035)	0,20 kg	Adapter koryta kablowego

RZN 4402-K

CNBOP-PIB

Szczegółowych informacji na temat certyfikatów udziela firma D+H

Cechy

- Kompaktowa centrala sterująca systemami oddymiania i naturalnej wentylacji
- Całkowity prąd napędów do 2 A
- Do zastosowania w małych obiektach
- Wyposażona w jedno wolne gniazdo wtykowe na dodatkowe moduły
- Pozwala na podłączenie do 8 przycisków oddymiania i 14 czujek pożarowych na linię (dozwolone są wyłącznie czujki dopuszczone przez D+H)
- Umożliwia bezpośrednie podłączenie czujek pogodowych i chwytaków elektromagnetycznych
- Możliwe zaprogramowanie różnych funkcji, np. dla alarmu i uszkodzenia, ograniczenie wysuwu i czasu dla wentylacji
- Monitorowanie przewodów pod kątem zwarcia i przerwy
- Natynkowa obudowa z tworzywa sztucznego (dla wersji KS obudowa stalowa)

Akcesoria

Przyciski oddymiania	Czujki pożarowe	Czujki pogodowe
od strony 74	od strony 76	od strony 294

Zmiany techniczne zastrzeżone.
©2018 D+H Mechatronic AG, Ammersbek

Przykład zastosowania

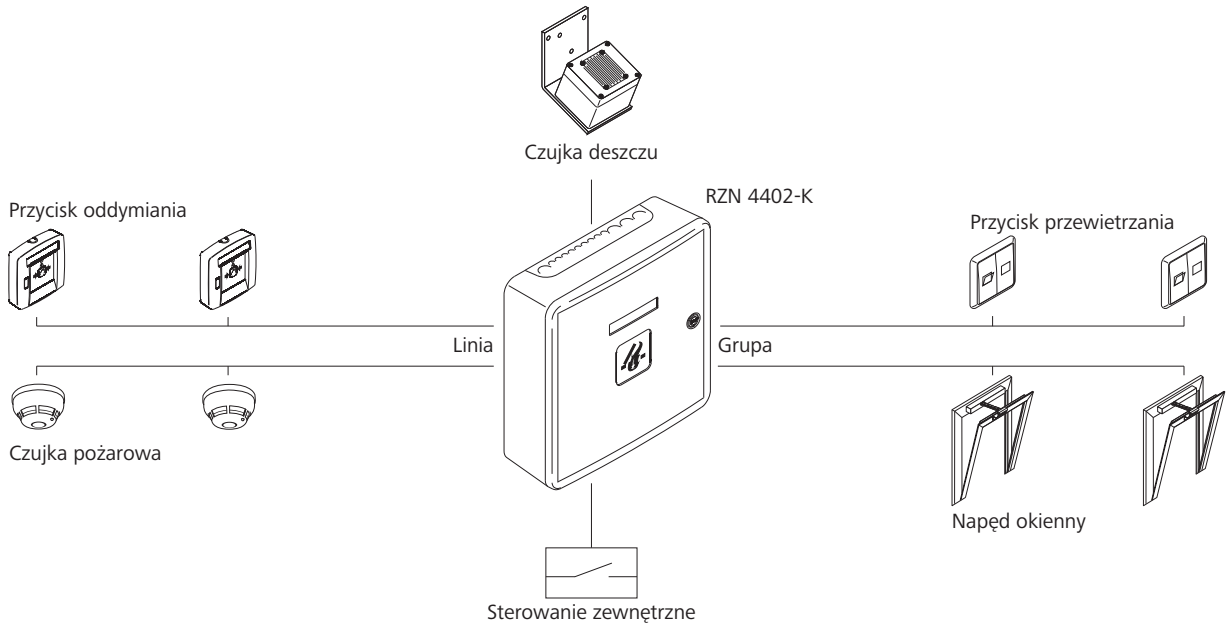

Dane techniczne

	RZN 4402-K
Zasilanie	230 V AC / 50 Hz / 60 VA
Moc w stanie gotowości	5,6 W
Wyjście	24 V DC / 2 A
Tryb pracy „Dozór”	Praca ciągła
Tryb pracy „Alarm / Wentylacja”	Praca krótkotrwała, 30% ED
Zakres temperatur	-10 °C ... +55 °C
Linia / Grupa	1 / 1

Dodatkowe opcje

Typ	Nr art.	Stopień ochrony	S x W x G	Waga	Uwagi
RZN 4402-K	30.102.19			1,80 kg	
GEH-S-RWA	30.105.30	IP 54	400 x 300 x 120 mm	7,25 kg	Obudowa z blachy stalowej
GEH-KST	63.600.81	IP 30	310 x 310 x 100 mm	1,40 kg	Obudowa z tworzywa sztucznego

RZN 4404-K

CNBOP-PIB

Szczegółowych informacji na temat certyfikatów udziela firma D+H

Cechy

- Kompaktowa centrala sterująca systemami oddymiania i naturalnej wentylacji
- Całkowity prąd napędów do 4 A
- Do zastosowania w małych obiektach
- Wyposażona w jedno wolne gniazdo wtykowe na dodatkowe moduły
- Pozwala na podłączenie do 8 przycisków oddymiania i 14 czujek pożarowych na linię (dozwolone są wyłącznie czujki dopuszczone przez D+H)
- Umożliwia bezpośrednie podłączenie czujek pogodowych i chwytaków elektromagnetycznych
- Możliwe zaprogramowanie różnych funkcji, np. dla alarmu i uszkodzenia, ograniczenie wysuwu i czasu dla wentylacji
- Monitorowanie przewodów pod kątem zwarcia i przerwy
- Natynkowa obudowa z tworzywa sztucznego (dla wersji KS obudowa stalowa)

Akcesoria

Przyciski oddymiania	Czujki pożarowe	Czujki pogodowe
od strony 74	od strony 76	od strony 294

Zmiany techniczne zastrzeżone.
©2018 D+H Mechatronic AG, Ammersbek

Przykład zastosowania

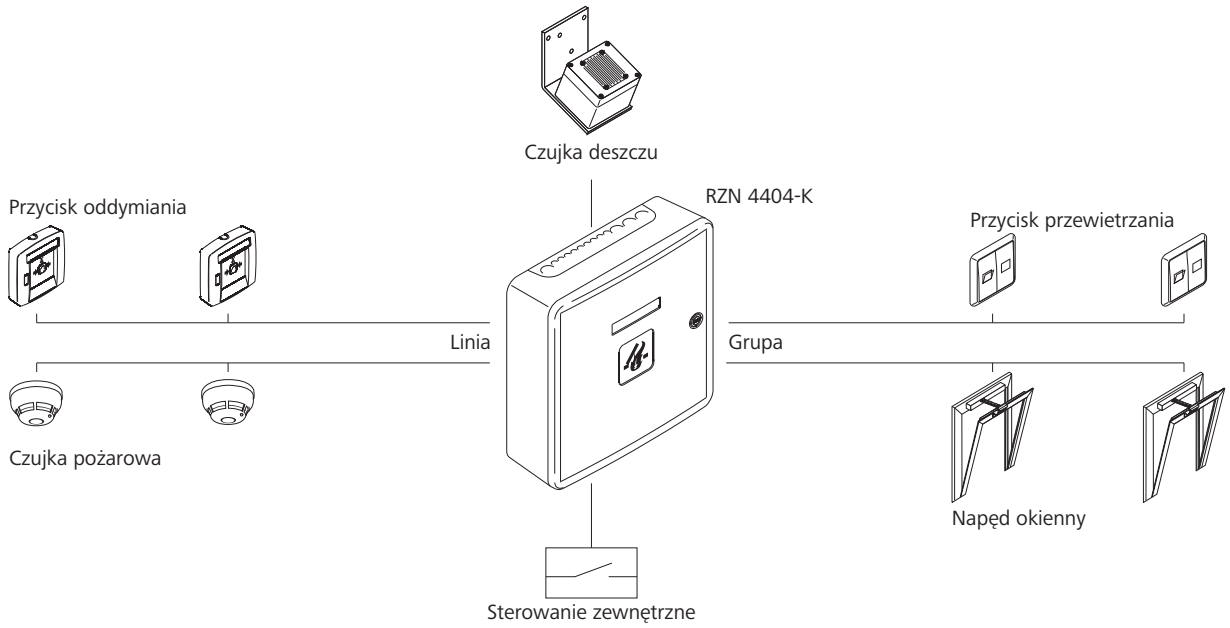

Dane techniczne

	RZN 4404-K
Zasilanie	230 V AC / 50 Hz / 120 VA
Moc w stanie gotowości	5,8 W
Wyjście	24 V DC / 4 A
Tryb pracy „Dozór”	Praca ciągła
Tryb pracy „Alarm / Wentylacja”	Praca krótkotrwała, 30% ED
Zakres temperatur	-10 °C ... +55 °C
Linia / Grupa	1 / 1

Dodatkowe opcje

Typ	Nr art.	Stopień ochrony	S x W x G	Waga	Uwagi
RZN 4404-K	30.102.29			2,00 kg	
GEH-S-RWA	30.105.30	IP 54	400 x 300 x 120 mm	7,25 kg	Obudowa z blachy stalowej
GEH-KST	63.600.81	IP 30	310 x 310 x 100 mm	1,40 kg	Obudowa z tworzywa sztucznego

RZN 4408-K

CNBOP-PIB

Szczegółowych informacji na temat certyfikatów udziela firma D+H

Cechy

- Kompaktowa centrala sterująca systemami oddymiania i naturalnej wentylacji
- Możliwość stosowania w sieci AdComNet
- Całkowity prąd napędów do 8 A
- Do zastosowania w małych i średnich obiektach
- Obsługuje jedną strefę oddymiania (1 linia, 2 grupy)
- Wyposażona w jedno wolne gniazdo wtykowe na dodatkowe moduły
- Pozwala na podłączenie do 8 przycisków oddymiania i 14 czujek pożarowych na linię (dozwolone są wyłącznie czujki dopuszczone przez D+H)
- Umożliwia bezpośrednie podłączenie czujek pogodowych i chwytaków elektromagnetycznych
- Możliwe zaprogramowanie różnych funkcji, np. dla alarmu i uszkodzenia, ograniczenie wysuwu i czasu dla wentylacji
- Monitorowanie przewodów pod kątem zwarcia i przerwy
- Natynkowa obudowa z tworzywa sztucznego (dla wersji KS obudowa stalowa)

Akcesoria

Przyciski oddymiania	Czujki pożarowe	Czujki pogodowe
od strony 74	od strony 76	od strony 294

Zmiany techniczne zastrzeżone.
©2018 D+H Mechatronic AG, Ammersbek

Przykład zastosowania

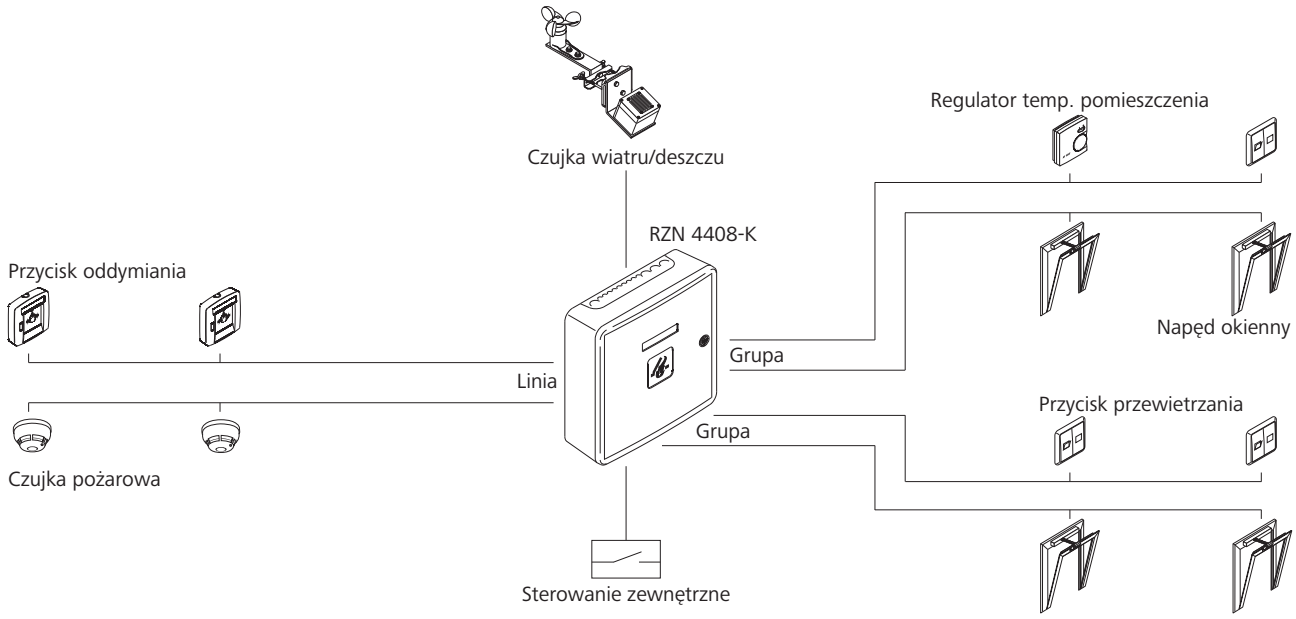

Dane techniczne

	RZN 4408-K
Zasilanie	230 V AC / 50 Hz / 240 VA
Moc w stanie gotowości	4,5 W
Wyjście	24 V DC / 8 A
Tryb pracy „Dozór”	Praca ciągła
Tryb pracy „Alarm / Wentylacja”	Praca krótkotrwała, 30% ED
Zakres temperatur	-10 °C ... +55 °C
Linia / Grupa	1 / 2

Dodatkowe opcje

Typ	Nr art.	Stopień ochrony	S x W x G	Waga	Uwagi
RZN 4408-K	30.117.39			2,90 kg	
GEH-S-RWA	30.105.30	IP 54	400 x 300 x 120 mm	7,25 kg	Obudowa z blachy stalowej
GEH-KST	63.600.81	IP 30	310 x 310 x 100 mm	1,40 kg	Obudowa z tworzywa sztucznego

RZN 4404-M

CNBOP-PIB

Szczegółowych informacji na temat certyfikatów udziela firma D+H

Cechy

- Modułowa centrala sterująca systemami oddymiania i naturalnej wentylacji
- Możliwość stosowania w sieci AdComNet
- Całkowity prąd napędów do 4 A
- Do zastosowania w małych i średnich obiektach
- Wyposażona w jedno wolne gniazdo wtykowe na dodatkowe moduły
- Obsługuje dwie strefy oddymiania (2 linie, 2 grupy)
- Pozwala na podłączenie do 8 przycisków oddymiania i 14 czujek pożarowych na linię (dozwolone są wyłącznie czujki dopuszczone przez D+H)
- Umożliwia bezpośrednie podłączenie czujek pogodowych i chwytaków elektromagnetycznych
- Możliwe zaprogramowanie różnych funkcji, np. dla alarmu i uszkodzenia, ograniczenie wysuwu i czasu dla wentylacji
- Monitorowanie przewodów pod kątem zwarcia i przerwy

Akcesoria

Przyciski oddymiania	Czujki pożarowe	Czujki pogodowe
od strony 74	od strony 76	od strony 294

Zmiany techniczne zastrzeżone.
©2018 D+H Mechatronic AG, Ammersbek

Przykład zastosowania

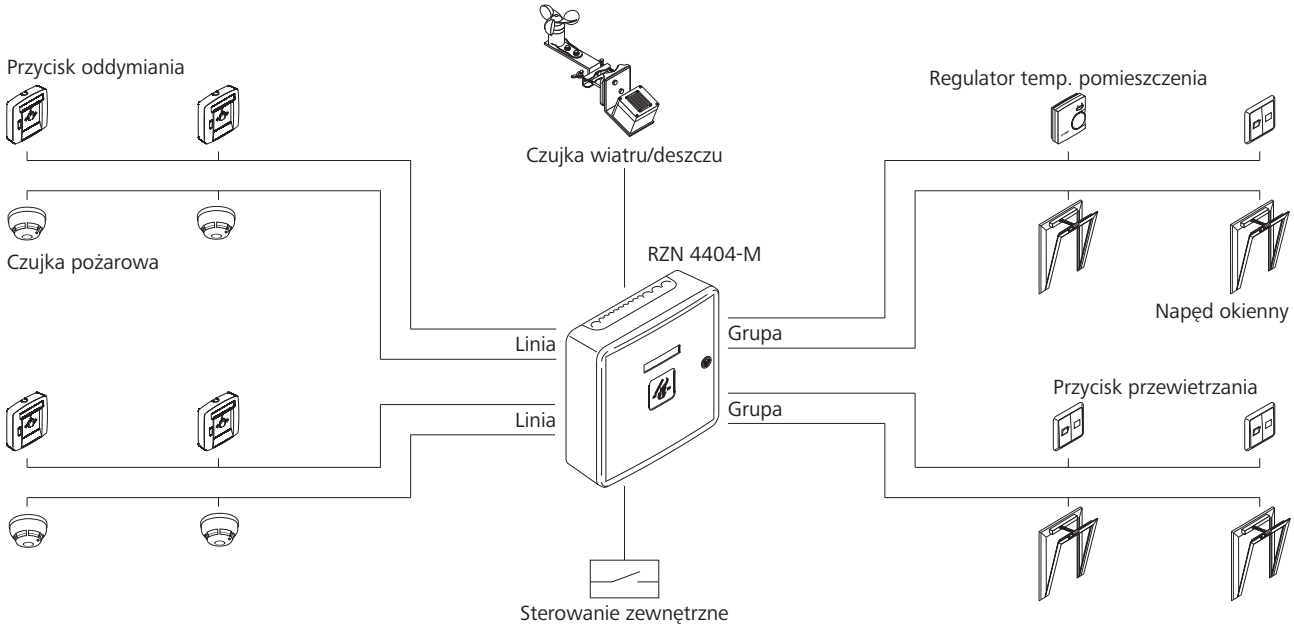

Dane techniczne

	RZN 4404-M
Zasilanie	230 V AC / 50 Hz / 120 VA
Moc w stanie gotowości	6,8 W
Wyjście	24 V DC / 4 A
Tryb pracy „Dozór”	Praca ciągła
Tryb pracy „Alarm / Wentylacja”	Praca krótkotrwała, 30% ED
Zakres temperatur	-10 °C ... +55 °C
Linia / Grupa	2 / 2

Dodatkowe opcje

Typ	Nr art.	Stopień ochrony	S x W x G	Waga	Uwagi
RZN 4404-M	30.117.19			2,70 kg	
GEH-S-RWA	30.105.30	IP 54	400 x 300 x 120 mm	7,25 kg	Obudowa z blachy stalowej
GEH-KST	63.600.81	IP 30	310 x 310 x 100 mm	1,40 kg	Obudowa z tworzywa sztucznego

RZN 4408-M

CNBOP-PIB

Szczegółowych informacji na temat certyfikatów udziela firma D+H

Cechy

- Modułowa centrala sterująca systemami oddymiania i naturalnej wentylacji
- Możliwość stosowania w sieci AdComNet
- Całkowity prąd napędów do 8 A
- Do zastosowania w małych i średnich obiektach
- Wyposażona w jedno wolne gniazdo wtykowe na dodatkowe moduły
- Obsługuje dwie strefy oddymiania (2 linie, 3 grupy)
- Pozwala na podłączenie do 8 przycisków oddymiania i 14 czujek pożarowych na linię (dozwolone są wyłącznie czujki dopuszczone przez D+H)
- Umożliwia bezpośrednie podłączenie czujek pogodowych i chwytaków elektromagnetycznych
- Możliwe zaprogramowanie różnych funkcji, np. dla alarmu i uszkodzenia, ograniczenie wysuwu i czasu dla wentylacji
- Monitorowanie przewodów pod kątem zwarcia i przerwy

Akcesoria

Przyciski oddymiania	Czujki pożarowe	Czujki pogodowe
od strony 74	od strony 76	od strony 294

Zmiany techniczne zastrzeżone.
©2018 D+H Mechatronic AG, Ammersbek

Przykład zastosowania

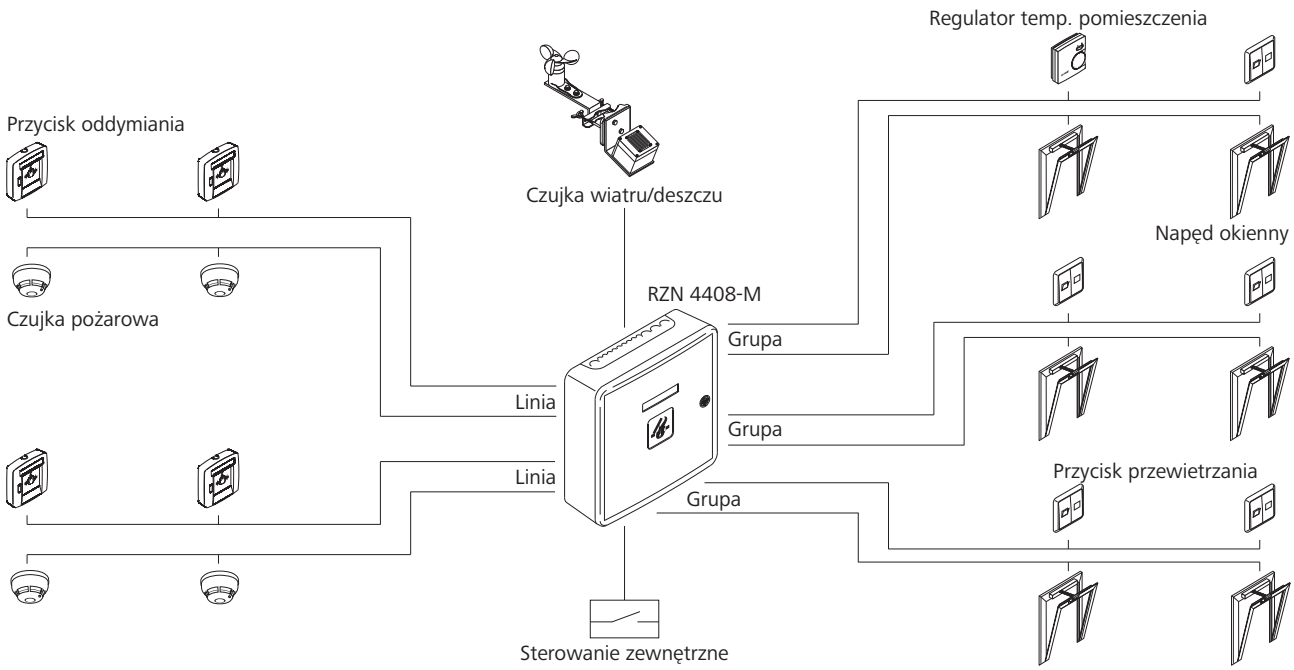

Dane techniczne

	RZN 4408-M
Zasilanie	230 V AC / 50 Hz / 240 VA
Moc w stanie gotowości	5 W
Wyjście	24 V DC / 8 A
Tryb pracy „Dozór”	Praca ciągła
Tryb pracy „Alarm / Wentylacja”	Praca krótkotrwała, 30% ED
Zakres temperatur	-10 °C ... +55 °C
Linia / Grupa	2 / 3

Dodatkowe opcje

Typ	Nr art.	Stopień ochrony	S x W x G	Waga	Uwagi
RZN 4408-M	30.117.29			2,90 kg	
GEH-S-RWA	30.105.30	IP 54	400 x 300 x 120 mm	7,25 kg	Obudowa z blachy stalowej
GEH-KST	63.600.81	IP 30	310 x 310 x 100 mm	1,40 kg	Obudowa z tworzywa sztucznego

RZN 4416-M

CNBOP-PIB

Szczegółowych informacji na temat certyfikatów udziela firma D+H

Cechy

- Modułowa centrala sterująca systemami oddymiania i naturalnej wentylacji
- Możliwość stosowania w sieci AdComNet
- Całkowity prąd napędów do 16 A
- Do zastosowania w małych i średnich obiektach
- Obsługa dwóch stref oddymiania, np. klatek schodowych
- Wyposażona w jedno wolne gniazdo wtykowe na dodatkowe moduły
- Obsługuje dwie strefy oddymiania (2 linie, 3 grupy)
- Pozwala na podłączenie do 8 przycisków oddymiania i 14 czujek pożarowych na linię (dozwolone są wyłącznie czujki dopuszczone przez D+H)
- Umożliwia bezpośrednie podłączenie czujek pogodowych i chwytaków elektromagnetycznych
- Możliwe zaprogramowanie różnych funkcji, np. dla alarmu i uszkodzenia, ograniczenie wysuwu i czasu dla wentylacji
- Monitorowanie przewodów pod kątem zwarcia i przerwy

Akcesoria

Przyciski oddymiania	Czujki pożarowe	Czujki pogodowe
od strony 74	od strony 76	od strony 294

Zmiany techniczne zastrzeżone.
©2018 D+H Mechatronic AG, Ammersbek

Przykład zastosowania

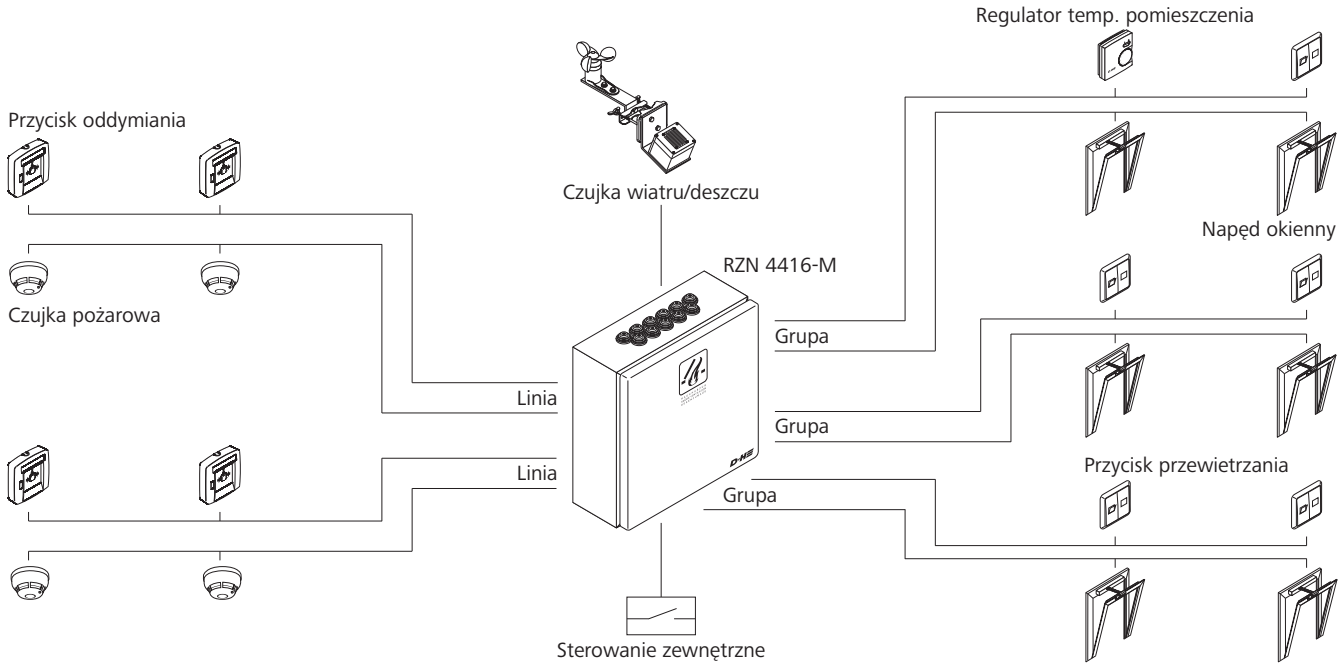

Dane techniczne

	RZN 4416-M
Zasilanie	230 V AC / 50 Hz / 500 VA
Moc w stanie gotowości	13,6 W
Wyjście	24 V DC / 16 A
Tryb pracy „Dozór”	Praca ciągła
Tryb pracy „Alarm / Wentylacja”	Praca krótkotrwała, 30% ED
Stopień ochrony	IP 54
Zakres temperatur	-10 °C ... +55 °C
Linia / Grupa	2 / 3
Obudowa	Blacha stalowa
Kolor	Jasnoszary (RAL ~7035)

Dodatkowe opcje

Typ	Nr art.	S x W x G	Waga
RZN 4416-M	30.109.09	500 x 500 x 210 mm	25,00 kg

RZN 43xx-E

Szczegółowych informacji na temat certyfikatów udziela firma D+H

Cechy

- Panelowa centrala sterująca systemami oddymiania i naturalnej wentylacji
- Do zastosowania w dużych obiektach
- Obsługa kilku stref oddymiania
- Dowolna kombinacja linii i grup
- Elastyczna struktura systemu z panelami liniowymi i grupowymi o dowolnej możliwości łączenia
- Możliwe zastosowanie wielu kombinacji oddymiania i naturalnej wentylacji
- Opcja zwiększenia mocy centrali
- Monitorowanie przewodów pod kątem zwarcia i przerwy
- Natynkowa obudowa z blachy stalowej z systemem szyn montażowych 35 mm

Akcesoria

Centrale	Panele	Moduły wspomagające	Przyciski oddymiania
od strony 40	od strony 56	od strony 68	od strony 74

Zmiany techniczne zastrzeżone.
©2018 D+H Mechatronic AG, Ammersbek

Przykład zastosowania

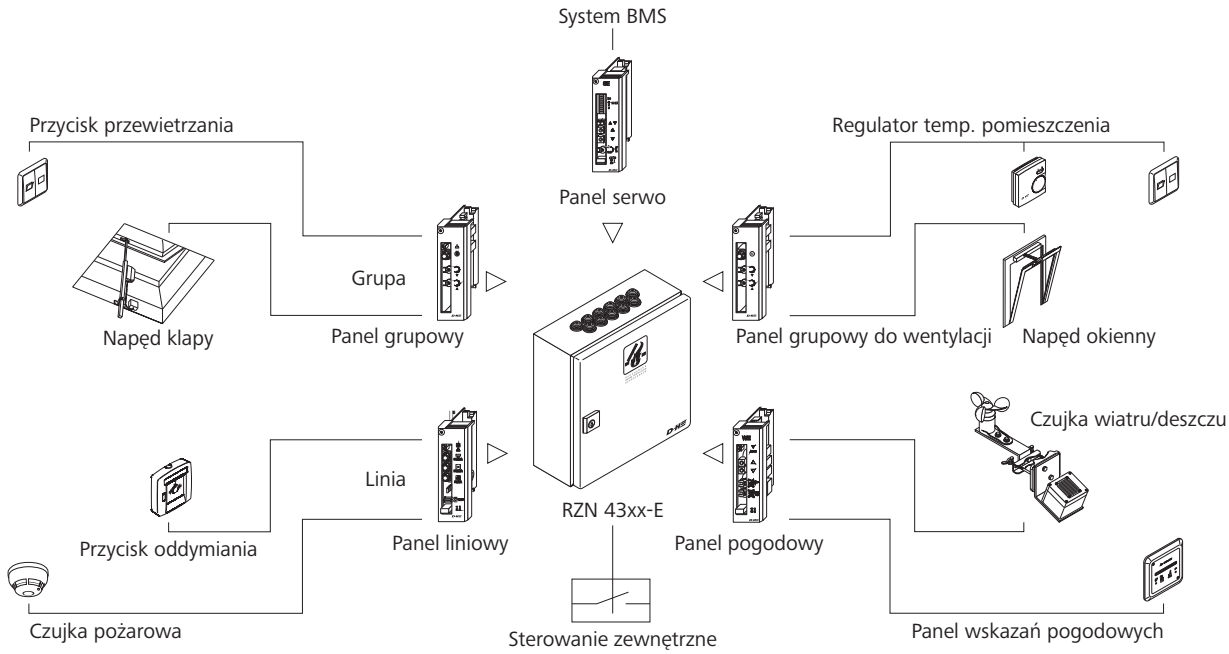

Dane techniczne

	RZN 43xx-E
Zasilanie	230 V AC / 50 Hz
Napięcie wyjściowe	24 V DC
Tryb pracy „Dozór”	Praca ciągła
Tryb pracy „Alarm / Wentylacja”	Praca krótkotrwała, 30% ED
Stopień ochrony	IP 54
Zakres temperatur	-10 °C ... +55 °C
Materiał	Blacha stalowa
Kolor	Jasnoszary (RAL ~7035)

Dodatkowe opcje

Typ	Nr art.	Znamionowy prąd wyjściowy	Wolne sloty	S x W x G	Waga
RZN 4308-E6	30.106.12	8 A	6	500 x 500 x 210 mm	22,00 kg
RZN 4308-E9	30.106.21	8 A	9	600 x 600 x 210 mm	23,00 kg
RZN 4316-E6	30.104.11	16 A	6	500 x 500 x 210 mm	25,00 kg
RZN 4316-E9	30.106.51	16 A	9	600 x 600 x 210 mm	26,00 kg
RZN 4316-E14	30.106.61	16 A	14	600 x 600 x 210 mm	26,00 kg
RZN 4332-E6	30.104.41	32 A	6	600 x 600 x 210 mm	26,50 kg
RZN 4332-E9	30.106.81	32 A	9	600 x 600 x 210 mm	27,00 kg
RZN 4332-E14	30.106.91	32 A	14	600 x 800 x 250 mm	27,50 kg
RZN 4364-E12	30.107.01	64 A	12	800 x 1000 x 300 mm	29,50 kg

Panele

Cechy

- Przeznaczone do central RZN-E oraz GVL-E firmy D+H
- Posiadają różne funkcje wspomagające działanie systemu oddymiania i przewietrzania
- Pozwalają na łatwą rozbudowę centrali
- Prosta instalacja

Zmiany techniczne zastrzeżone.
©2018 D+H Mechatronic AG, Ammersbek

Typ	Nr art.	Opis
LE 513	30.625.60	**Panel liniowy** » Do podłączenia maksymalnie 14 czujek oddymiania oraz 8 przycisków oddymiania na linię » Funkcje: - Załączenie/wyłączenie linii - Sygnalizacja alarmu/uszkodzenia - Wysterowanie paneli grupowych przy alarmie oddymiania

Typ	Nr art.	Opis
GE 628 V2	30.627.60	**Panel grupowy** » Do sterowania napędami do oddymiania w powiązaniu z panelem liniowym LE 513 » Możliwość połączenia z kolejnymi grupami » Maksymalny prąd napędu 10 A dla każdej grupy » Funkcje: - Regulacja czasu i stopnia otwarcia do przewietrzania oraz ograniczenie wysuwu napędu - Zamknięcie przy uszkodzeniu zasilania podstawowego

Typ	Nr art.	Opis
GE 628-L V2	30.627.70	**Panel grupowy do przewietrzania** » Do sterowania napędami do przewietrzania » Możliwość połączenia z kolejnymi grupami » Maksymalny prąd napędu 10 A dla każdej grupy » Funkcje: - Regulacja czasu i stopnia otwarcia do przewietrzania oraz ograniczenie wysuwu napędu

Typ	Nr art.	Opis
WE 516	30.650.50	**Panel pogodowy** » Do przyjęcia i analizy sygnałów pogodowych » Funkcje: - Załączenie/wyłączenie automatyki pogodowej - Centralne otwarcie/zamknięcie elementów obsługi - Możliwość ustawienia czułości ze względu na siłę wiatru - Ustawienie czasu zapamiętywania sygnału wiatru - Sygnalizacja zamknięcia z powodu wiatru/deszczu

Typ	Nr art.	Opis
GE 650-Set	30.524.20	**Zestaw grupowych paneli** » Do sterowania napędami D+H w systemach oddymiania na 230 V AC » Monitoruje przewody w oparciu o normę EN 12101-9 » Funkcja ponowienia otwierania systemu oddymiania » Wysoki prąd wyjściowy 10 A » Inicjacja przez standardowe liniowe panele LE 513 » Możliwość konfiguracji ze wszystkimi panelami grupowymi 24 V DC » Regulowane ograniczenie wysuwu dla wentylacji 2 - 60 s » Regulowane ograniczenie czasu dla wentylacji 2 - 45 min

Zmiany techniczne zastrzeżone.
©2018 D+H Mechatronic AG, Ammersbek

System oddymiania 230 V AC

NSV 401

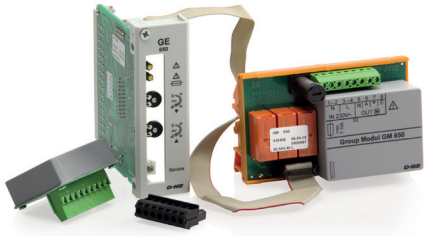

GE 650-Set

Szczegółowych informacji na temat certyfikatów udziela firma D+H

Cechy

- Zapewnia niezawodne i szybkie oddymianie podczas pożaru
- Przeznaczony do obiektów o dużej kubaturze
- Wyposażony w układ zasilania awaryjnego, zapewniający działanie przy braku napięcia podstawowego 230 V AC
- Do otwierania ciężkich okien dachowych
- Idealnie sprawdza się w złożonych instalacjach z długimi trasami kablowymi
- Pozwala na znaczną redukcję przekroju przewodów w stosunku do tradycyjnych systemów 24 V DC
- Pozwala obniżyć koszty instalacji okablowania

Akcesoria

Centrale	Panele	Moduły wspomagające	Przyciski oddymiania	Czujki pogodowe
od strony 40	od strony 56	od strony 68	od strony 74	od strony 294

Zmiany techniczne zastrzeżone.
©2018 D+H Mechatronic AG, Ammersbek

Przykład zastosowania

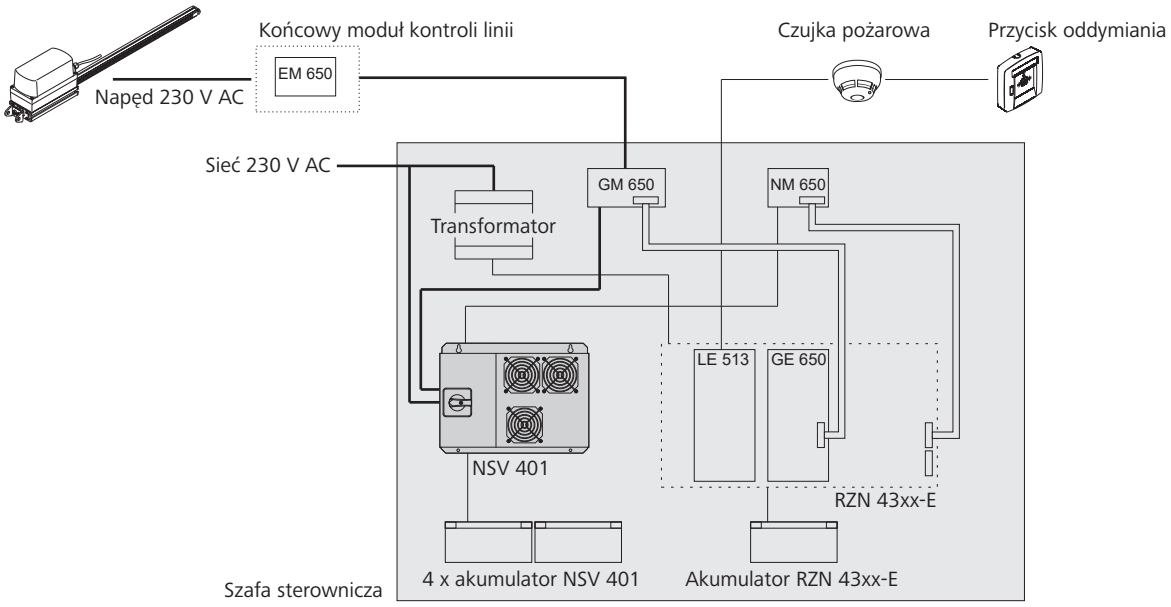

Dane techniczne

	NSV 401
Zasilanie	230 V AC / +10% ... -15% / 50 Hz
Regulacja przepięciowa i podnapięciowa	-13% / +13%
Moc maks.	3200 VA / 2000 W (14,6 A)
Praca sieciowa	197 - 250 V AC
Praca wspomagana	230 V AC (sinusoidalne ±5%)
Przeciążalność	10 - 25 s / >130% 1,5 s
Współczynnik sprawności AC	>95%
Napięcie znamionowe akumulatora	48 V DC (znamionowe)
Zalecany zakres temperatury	+15 °C ... +25 °C
Chłodzenie	Wentylator
Poziom hałasu	<45 dB

Dodatkowe opcje

Typ	Nr art.	Waga	Uwagi
NSV 401	64.801.48	19,00 kg	
GE 650-Set	30.524.20	0,40 kg	
RZN 43xx-E	30.106.00		Możliwość zmiany wyposażenia

ACN-IO501

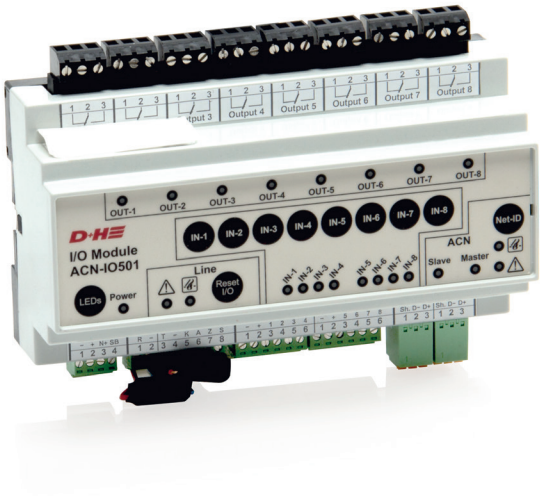

Cechy

- 8 dowolnie konfigurowalnych wejść (alarm, usterka, przycisk wentylacji)
- 8 dowolnie konfigurowalnych wyjść (alarm, usterka, stan sygnału „otwarty”)
- 1 linia do podłączenia czujek i przycisków oddymiania
- Możliwość podłączenia źródeł zewnętrznych, np. SSP/BMS
- Diody LED wyświetlające stany wejść i wyjść
- Wymagany dodatkowy akumulator 1,2 Ah w centrali

Akcesoria

Moduł łączeniowy	Bramka Modbus
od strony 64	od strony 66

Zmiany techniczne zastrzeżone.
©2018 D+H Mechatronic AG, Ammersbek

Przykład zastosowania

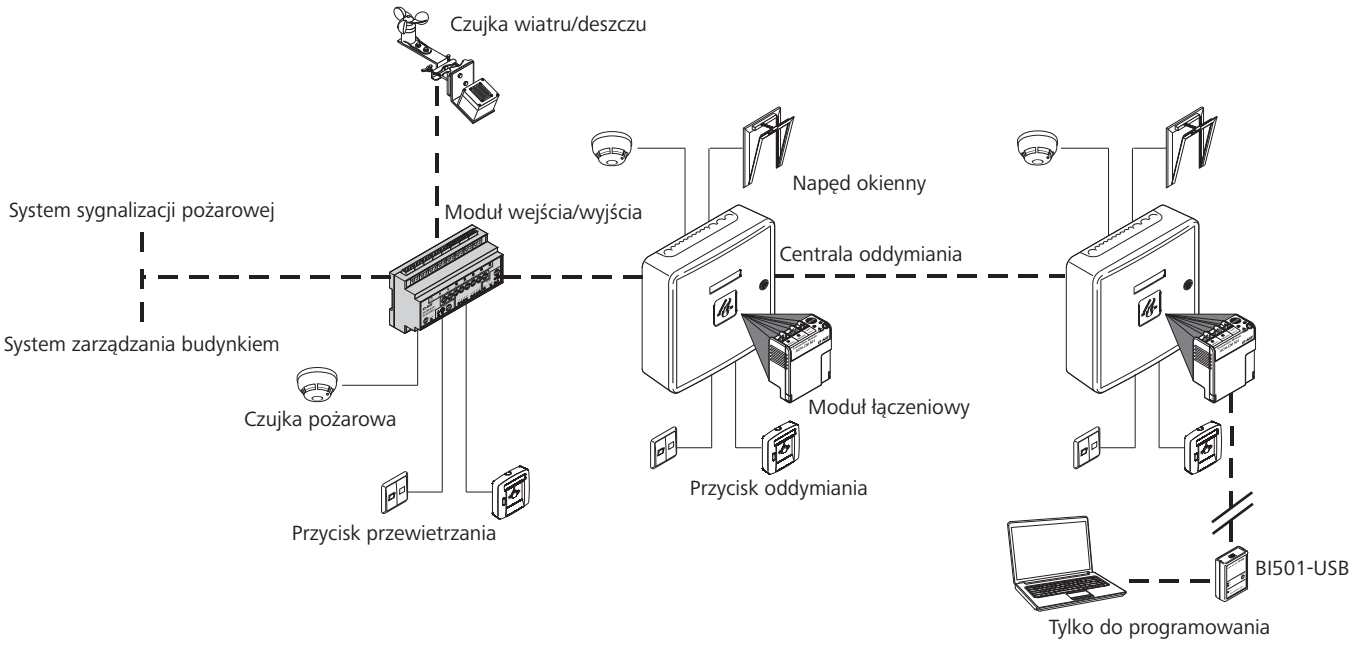

Dodatkowe opcje

Typ	Nr art.	S x W x G	Waga
ACN-IO501	30.553.80	157 x 115 x 59 mm	0,37 kg

ACN-CM501

Cechy

- Pozwala na podłączenie central oddymiania do sieci AdComNet
- Niskie zużycie energii około 2 mA
- Nie ma konieczności montażu większego akumulatora w centrali

Akcesoria

Moduł wejścia/wyjścia	Bramka Modbus
od strony 62	od strony 66

Zmiany techniczne zastrzeżone.
©2018 D+H Mechatronic AG, Ammersbek

Przykład zastosowania

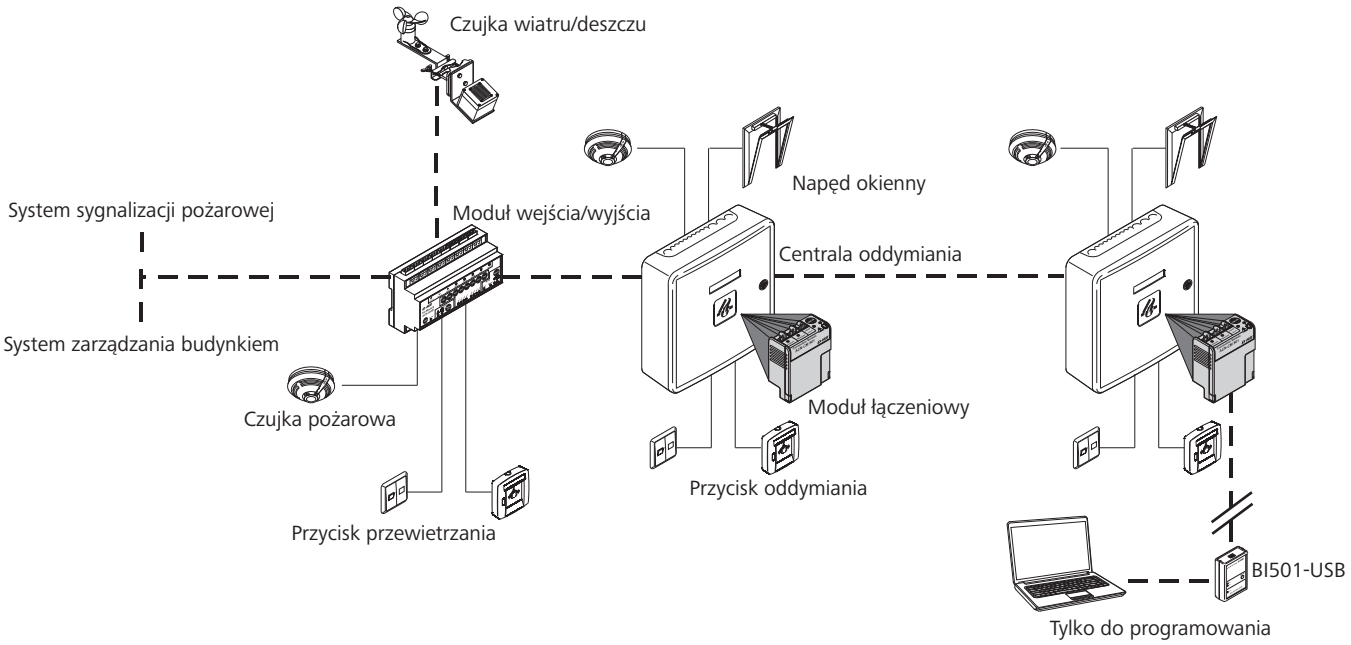

Stosowane centrale oddymiania

Typ	Nr art.	Strona
RZN 4408-K	30.117.39	46
RZN 4404-M	30.117.19	48
RZN 4408-M	30.117.29	50
RZN 4416-M	30.109.09	52

Dodatkowe opcje

Typ	Nr art.	S x W x G	Waga
ACN-CM501	30.553.60	53 x 59 x 27 mm	0,05 kg

ACN-GW501-MRTU-0200

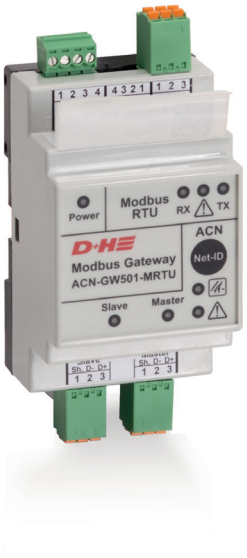

Cechy

- Uniwersalny interfejs do sieci Modbus
- Zintegrowany router i repeater AdComNet
- Funkcjonalność w obrębie segmentów i w segmencie podrzędnym pozostaje nienaruszona, także po uszkodzeniu innych segmentów
- Prosta integracja z siecią AdComNet

Akcesoria

Moduł łączeniowy	Moduł wejścia/wyjścia
od strony 64	od strony 62

Zmiany techniczne zastrzeżone.
©2018 D+H Mechatronic AG, Ammersbek

Przykład zastosowania

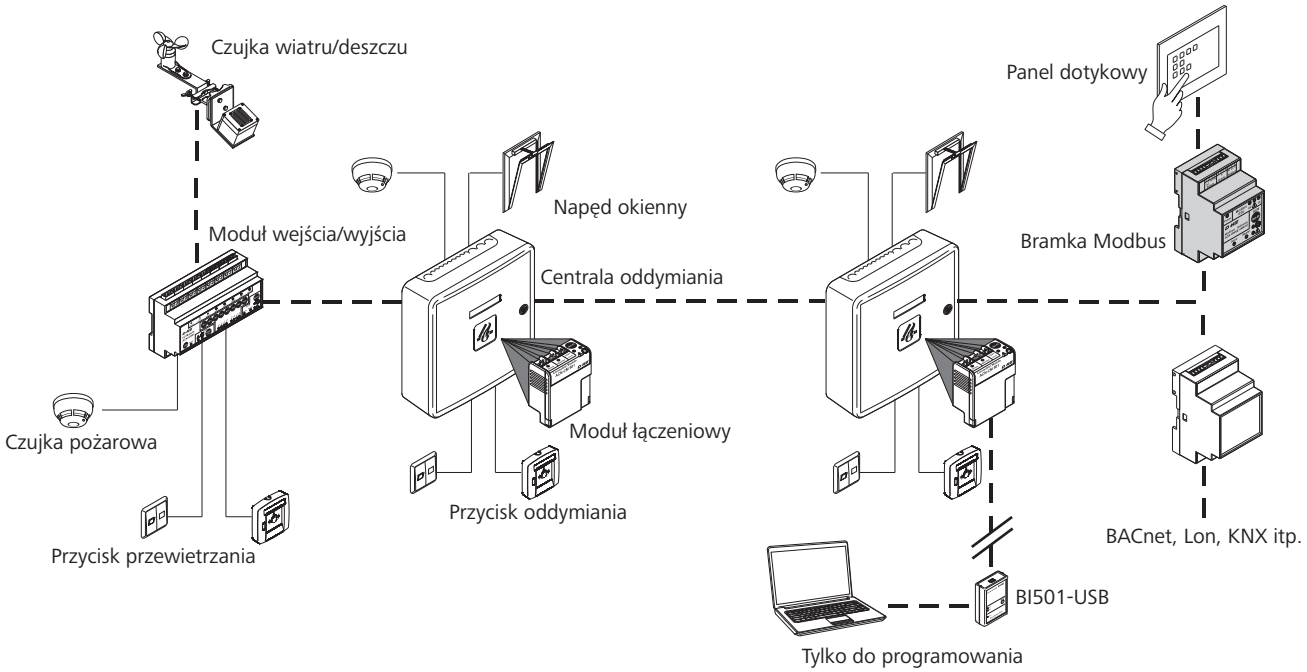

Dodatkowe opcje

Typ	Nr art.	S x W x G	Waga
ACN-GW501-MRTU-0200	30.554.20	86 x 58 x 52 mm	0,12 kg

Moduły wewnętrzne central oddymiania

Cechy

- Przeznaczone do central RZN oraz GVL
- Posiadają różne funkcje wspomagające działanie systemu oddymiania i naturalnej wentylacji
- Prosta instalacja
- Pozwalają na łatwą rozbudowę centrali

Zmiany techniczne zastrzeżone.
©2018 D+H Mechatronic AG, Ammersbek

Typ	Nr art.	Opis
AM 44-Z	30.524.90	**Moduł wyłączania alarmu do sygnalizatorów optycznych i dźwiękowych** » Zasilanie zewnętrznych urządzeń alarmowych » Do zabudowy w miejscu wtykowym E1/E2 centrali » Wyłączanie sygnału alarmowego » Ograniczenie czasowe alarmu w sygnalizatorze

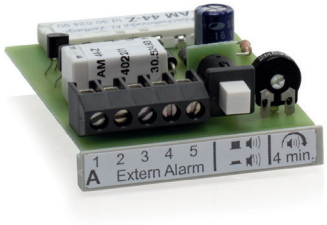

Typ	Nr art.	Opis
AT 41	30.551.70	**Moduł opóźnienia napędu** » Opóźnia rozruch napędów w celu uniknięcia np. kolizji skrzydeł, okna z żaluzjami » Obsługuje napędy D+H generujące komunikat BRV

Typ	Nr art.	Opis
BSY-GW 024-010-U	30.554.90	**Bramka 0 … 10 V DC dla napędów BSY+** » Moduł interfejsu pomiędzy elementami techniki sterowania budynkiem (BMS) a napędami D+H wyposażonymi w technologię BSY+ » Łatwa instalacja w nowych i istniejących już systemach » Do montażu w puszcze rozgałęźnej

Typ	Nr art.	Opis
ERM 44	30.552.50	**Moduł przekaźnika krańcowego** » Posiada bezpotencjałowe zestyki do sygnalizacji stanu otwarcia i zamknięcia napędów D+H » Współdziałanie z magistralą BSY/BSY+ opcja BRV i TMS (tylko w napędach serii CDC) » Obciążalność styków maksymalnie: 60 V / 1 A » Montaż np. w puszce rozgałęźnej

Moduły

Typ	Nr art.	Opis
FS 41	30.550.60	**Moduł zamykania sekwencyjnego napędów** » Do zapewnienia kolejności otwierania i zamykania nakładających się skrzydeł okiennych lub drzwiowych » Maksymalna moc 50 W (2 A) na skrzydło » Do zabudowy w puszce

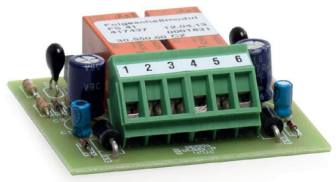

Typ	Nr art.	Opis
GSV 45	30.554.10	**Moduł rozdziału grupy** » Do rozdzielania żył przyłączeniowych napędów jednej grupy na 2 linie po 3 żyły » Umożliwia podłączenie w jednej grupie równolegle maks. 4 szt. » Do zabudowy w puszce

Typ	Nr art.	Opis
IM 44-E	30.552.80	**Moduł impulsowy do central panelowych** » Konwertuje sygnał ciągły na sygnał impulsowy » Uruchomienie systemu oddymiania i kasowanie alarmu poprzez połączenie z głównym systemem ppoż. (SSP) » Do zabudowy w miejscu wtykowym RM/RT centrali

Typ	Nr art.	Opis
IM 44-K/M	30.552.70	**Moduł impulsowy dla central kompaktowych i modułowych** » Konwertuje sygnał ciągły na sygnał impulsowy » Uruchomienie systemu oddymiania i kasowanie alarmu poprzez połączenie z głównym systemem ppoż. (SSP) » Do zabudowy w miejscu wtykowym RM/RT centrali

Zmiany techniczne zastrzeżone.
©2018 D+H Mechatronic AG, Ammersbek

Typ	Nr art.	Opis
IM 80	30.550.40	**Moduł impulsowy do wszystkich central RZN** » Konwertuje sygnał ciągły na impulsowy » Do montażu na szynie DIN

Typ	Nr art.	Opis
MFR 5	64.801.39	**Moduł czasowy** » Realizuje systemy sterowania z uwzględnieniem priorytetów (np. opóźnienie włączenia czy wznowienia) » Wejście szerokozakresowe: 12 … 240 V AC / V DC » Do montażu na szynie DIN

Typ	Nr art.	Opis
TR 42	30.525.80	**Moduł przekaźnika do zdalnej sygnalizacji uszkodzenia i alarmu** » Posiada dwa bezpotencjałowe zestyki przełączne, maks. 230 V AC / 5 A » Do zabudowy w miejscu wtykowym E1/E2 centrali

Typ	Nr art.	Opis
TR 43-K	30.550.50	**Przekaźnik odłączający** » Posiada dwa bezpotencjałowe zestyki przełączne, maks. 230 V AC / 5 A » Do montażu na szynie DIN

Moduły

Typ	Nr art.	Opis
TR 44-AP	30.552.40	**Moduł przekaźnika odłączającego 230 V AC** » Maksymalna moc przełączania 720 VA » Do montażu w hermetycznej puszce instalacyjnej

Typ	Nr art.	Opis
TR 44-K	30.552.30	**Moduł przekaźnika odłączającego 230 V AC** » Maksymalna moc przełączania 720 VA » Do montażu na szynie DIN

Typ	Nr art.	Opis
TR-IFD	64.100.01	**Przekaźnik pomocniczy** » Posiada jeden bezpotencjałowy zestyk przełączny, maks. 230 V AC / 6 A » Do montażu na szynie DIN

Typ	Nr art.	Opis
TRL 8	30.500.30	**Moduł przekaźnika odłączającego 230 V AC** » Do sterowania jedną grupą wentylacyjną » Pozwala podłączyć kilka grup wentylacyjnych » Do montażu na szynie DIN

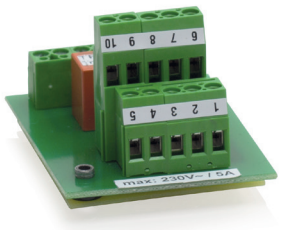

Zmiany techniczne zastrzeżone.
©2018 D+H Mechatronic AG, Ammersbek

Typ	Nr art.	Opis
WFR 41	30.526.80	**Pogodowy przekaźnik przesyłowy** » Przekazanie sygnału zamknięcia do kolejnych central » Umożliwia zastosowanie jednej czujki pogodowej dla grupy central » Do zabudowy w miejscu wtykowym E1/E2 centrali

RT 45 / RT 45-LT / RT 45-ST-PL

CNBOP-PIB

Szczegółowych informacji na temat certyfikatów udziela firma D+H

Cechy

- Przyciski oddymiania przeznaczone do central systemu oddymiania 24 V DC firmy D+H
- Sygnalizują informacje o stanie pracy (dozór, alarm, uszkodzenie)
- Zintegrowany przycisk do wentylacji (RT 45-LT)
- Akustyczna sygnalizacja uruchomienia i uszkodzenia (RT 45-ST-PL)
- Zamykana, wytrzymała natynkowa obudowa z aluminiowego odlewu ciśnieniowego
- Wymienne oznakowanie w 32 językach

Zmiany techniczne zastrzeżone.
©2018 D+H Mechatronic AG, Ammersbek

Przykład zastosowania

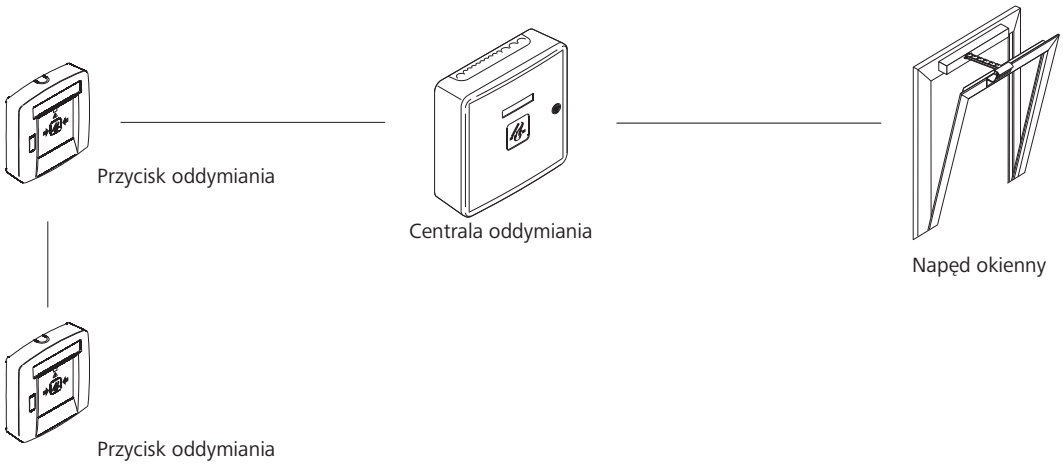

Dane techniczne

	RT 45
Napięcie wejściowe	18 … 28 V DC
Stopień ochrony	IP 40
Zakres temperatur	-5 °C ... +40 °C
Materiał	Aluminiowy odlew ciśnieniowy
Kolor	Pomarańczowy (RAL ~2011)
S x W x G	129 x 138 x 39 mm
Waga	0,31 kg

Dodatkowe opcje

Typ	Nr art.
RT 45	30.438.25
RT 45-LT	30.438.30
RT 45-ST-PL	30.431.54

3000PLUS/OP SET / DOR 40 / OSD 23

Szczegółowych informacji na temat certyfikatów udziela firma D+H

Cechy

» Przeznaczone do stosowania z centralami konwencjonalnymi

Zmiany techniczne zastrzeżone.
©2018 D+H Mechatronic AG, Ammersbek

Typ	Nr art.	Opis	Dane techniczne
3000PLUS/OP SET	PR.000.16	**Konwencjonalna optyczna czujka dymu** » Przeznaczona do stosowania z centralami konwencjonalnymi	

Napięcie robocze	16 ... 30 V DC
Prąd w dozorze	25 µA
Prąd w alarmie	30 mA
Wilgotność	maks. 95%
Zakres temperatur	-10 °C ... +55 °C
S x W	95 x 48 mm

Typ	Nr art.	Opis	Dane techniczne
DOR 40	D0.002.10	**Konwencjonalna optyczna czujka dymu** » Przeznaczona do stosowania z centralami konwencjonalnymi » Działa na zasadzie światła rozproszonego	

Napięcie robocze	12 ... 28 V DC
Prąd w dozorze	60 µA
Prąd w alarmie	20 mA
Zakres temperatur	-25 °C ... +55 °C
S x W	115 x 54 mm

Typ	Nr art.	Opis	Dane techniczne
OSD 23	D0.002.43	**Konwencjonalna optyczna czujka dymu** » Przeznaczona do stosowania z centralami konwencjonalnymi » Działa na zasadzie światła rozproszonego	

Napięcie robocze	12 ... 28 V DC
Prąd w dozorze	35 µA
Prąd w alarmie	18 mA
Wilgotność	maks. 95% przy 40 °C
Zakres temperatur	-25 °C ... +55 °C
S x W	107 x 63 mm

SA-K5N / SA-K7 / SA-K7N / SAOZ-PK

CNBOP-PIB

Szczegółowych informacji na temat certyfikatów udziela firma D+H

Cechy

- Do sygnalizowania pożaru lub do potwierdzenia zadziałania urządzeń przeciwpożarowych
- Przeznaczone do instalacji wewnątrz lub na zewnątrz w zależności od wersji

Zmiany techniczne zastrzeżone.
©2018 D+H Mechatronic AG, Ammersbek

Typ	Nr art.	Opis	Dane techniczne
SA-K5N	D0.005.67	**Niskoprądowy sygnalizator akustyczny**	

- Do sygnalizowania pożaru lub do potwierdzenia zadziałania urządzeń przeciwpożarowych
- Przeznaczony do instalacji wewnątrz pomieszczeń
- Do wyboru jeden z czterech sygnałów akustycznych
- Możliwość regulacji głośności w zakresie od około 70 dB/1 m do 100 dB/1 m
- Funkcja liniowego narastania głośności (czas rampy zawiera się w przedziale od 0 s. do 25,6 s.)

Napięcie wejściowe	16 ... 32,5 V DC
Prąd w alarmie	<20 mA
Prąd w dozorze	0 mA
Natężenie dźwięku	1 m >100 dB
Stopień ochrony	IP 33
Zakres temperatur	-25 °C ... +55 °C
S x W	115 x 62 mm

Typ	Nr art.	Opis	Dane techniczne
SA-K7	D0.002.51	**Sygnalizator akustyczny**	

- Do sygnalizowania pożaru lub do potwierdzenia zadziałania urządzeń przeciwpożarowych
- Przeznaczony do instalacji wewnątrz pomieszczeń
- Do wyboru jeden z czterech sygnałów akustycznych

Napięcie wejściowe	16 ... 32,5 V DC
Prąd w alarmie	<65 mA
Prąd w dozorze	0 mA
Natężenie dźwięku	1 m >100 dB
Stopień ochrony	IP 21
Zakres temperatur	-25 °C ... +55 °C
S x W	115 x 76 mm

Typ	Nr art.	Opis	Dane techniczne
SA-K7N/3m	D0.005.68	**Sygnalizator optyczno-akustyczny natężenie światła do 3 m**	

- Do sygnalizowania pożaru lub do potwierdzenia zadziałania urządzeń przeciwpożarowych
- Przeznaczony do instalacji wewnątrz pomieszczeń
- Możliwość regulacji głośności w zakresie od około 70 dB/1 m do 100 dB/1 m
- Funkcja liniowego narastania głośności (czas rampy zawiera się w przedziale od 0 s. do 25,6 s.)
- Umożliwia tworzenie sieci sygnalizatorów pracujących synchronicznie

Napięcie wejściowe	16 ... 32,5 V DC
Prąd w alarmie	<75 mA
Prąd w dozorze	0 mA
Natężenie dźwięku	1 m >100 dB
Natężenie światła	do 3 m
Czas pojedynczego rozbłysku	t_b=0,15 s
Liczba błysków na minutę	33,6
Przekrój przewodu maks.	2,5 mm²
Stopień ochrony	IP 33
Zakres temperatur	-25 °C ... +55 °C
S x W	115 x 100 mm

Typ	Nr art.	Opis	Dane techniczne
SA-K7N/6m	D0.005.69	**Sygnalizator optyczno-akustyczny natężenie światła do 6 m**	

- Do sygnalizowania pożaru lub do potwierdzenia zadziałania urządzeń przeciwpożarowych
- Przeznaczony do instalacji wewnątrz pomieszczeń
- Możliwość regulacji głośności w zakresie od około 70 dB/1 m do 100 dB/1 m
- Funkcja liniowego narastania głośności (czas rampy zawiera się w przedziale od 0 s. do 25,6 s.)
- Umożliwia tworzenie sieci sygnalizatorów pracujących synchronicznie

Napięcie wejściowe	16 ... 32,5 V DC
Prąd w alarmie	<75 mA
Prąd w dozorze	0 mA
Natężenie dźwięku	1 m >100 dB
Natężenie światła	do 6 m
Czas pojedynczego rozbłysku	t_b=0,15 s
Liczba błysków na minutę	33,6
Przekrój przewodu maks.	2,5 mm²
Stopień ochrony	IP 33
Zakres temperatur	-25 °C ... +55 °C
S x W	115 x 100 mm

Typ	Nr art.	Opis	Dane techniczne
SA-K7N/9m	D0.005.70	**Sygnalizator optyczno-akustyczny natężenie światła do 9 m**	

- Do sygnalizowania pożaru lub do potwierdzenia zadziałania urządzeń przeciwpożarowych
- Przeznaczony do instalacji wewnątrz pomieszczeń
- Możliwość regulacji głośności w zakresie od około 70 dB/1 m do 100 dB/1 m
- Funkcja liniowego narastania głośności (czas rampy zawiera się w przedziale od 0 s. do 25,6 s.)
- Umożliwia tworzenie sieci sygnalizatorów pracujących synchronicznie

Napięcie wejściowe	16 ... 32,5 V DC
Prąd w alarmie	<110 mA
Prąd w dozorze	0 mA
Natężenie dźwięku	1 m >100 dB
Natężenie światła	do 9 m
Czas pojedynczego rozbłysku	t_b=0,19 s
Liczba błysków na minutę	33,6
Przekrój przewodu maks.	2,5 mm²
Stopień ochrony	IP 33
Zakres temperatur	-25 °C ... +55 °C
S x W	115 x 100 mm

Typ	Nr art.	Opis	Dane techniczne
SAOZ-PK	D0.444.59	**Sygnalizator optyczno-akustyczny**	

- Do sygnalizowania pożaru lub do potwierdzenia zadziałania urządzeń przeciwpożarowych
- Możliwość instalacji na zewnątrz
- Do wyboru jeden z czterech sygnałów akustycznych

Napięcie wejściowe	16 ... 32,5 V DC
Prąd w alarmie	<450 mA
Prąd w dozorze	0 mA
Natężenie dźwięku	1 m >100 dB (tryb obniżonej głośności) 1 m >110 dB (tryb pełnej głośności)
Czas pojedynczego rozbłysku	t_b=0,5 ms
Liczba błysków na minutę	34
Przekrój przewodu maks.	1,5 mm²
Stopień ochrony	IP 33
Zakres temperatur	-25 °C ... +70 °C
S x W x G	312 x 295 x 95 mm

Zmiany techniczne zastrzeżone.
©2018 D+H Mechatronic AG, Ammersbek

Klapy oddymiające

Klapy oddymiające to elementy systemu oddymiania montowane na dachu obiektu. Ich głównym zadaniem jest odprowadzenie dymu, toksycznych gazów i ciepła powstałych wskutek pożaru. Ma to na celu utrzymanie dróg ewakuacyjnych w jak najmniejszym zadymieniu, tak, aby umożliwić sprawną ewakuację i akcję ratowniczą, a także ograniczyć oddziaływanie wysokiej temperatury na konstrukcję budynku. Na co dzień klapy służą do doświetlania i wentylacji stref, w których się znajdują.

Klapy Fire i KDH wyposażone są w napędy elektryczne typu ZA. Zastosowanie takiego rozwiązania, wraz z dodatkowymi funkcjami sygnalizacji otwarcia i zamknięcia, pozwala na uzyskanie rzeczywistej informacji o stanie (otwarcia/zamknięcia) klapy bez ingerencji w jej konstrukcję i stosowania dodatkowych urządzeń (krańcówek), niebędących elementami systemu.

Klapy posiadają Certyfikat Zgodności WE wydany przez Zakład Certyfikacji Instytutu Techniki Budowlanej, a zastosowane napędy zębatkowe ZA - Świadectwo Dopuszczenia wydane przez Centrum Naukowo-Badawcze Ochrony Przeciwpożarowej (CNBOP).

Parametry

Podstawowe parametry, jakie charakteryzują klapy oddymiające wynikają z obowiązku ich klasyfikacji, zgodnie z normą zharmonizowaną PN-EN12101-2:2005, według której klapy są poddawane badaniom techniczno użytkowym do celów oddymiania.

Klasyfikacja dla klap:
- Niezawodność działania Re50
- Odporność na:
  - obciążenie wiatrem WL1500
  - niską temperaturę T
  - wysoką temperaturę B300
  - obciążenie śniegiem SL550

Zmiany techniczne zastrzeżone.
©2018 D+H Mechatronic AG, Ammersbek

Klapy oddymiające FIRE

- Podstawa prosta z blachy stalowej o wysokości 500 mm wyprofilowana w kształt litery "C" umożliwia zakotwiczenie podstawy (dolna półka podstawy) do dachu oraz wykonanie jej ocieplenia (dolna i górna półka podstawy)
- Kopułka klapy wykonana jest z profili aluminiowych i wypełniona poliwęglanem komorowym o grubości 10 mm (U = 2,5 [W/m^2 × K]) lub 16 mm (U = 1,8 [W/m^2 × K])
- Owiewka wykonana z blachy aluminiowej o wysokości 250 mm
- Dysza kierująca wykonana z blachy stalowej ocynkowanej o wysokości 350 mm

Klapy oddymiające KDH

- Wykonane z blachy stalowej DC01 malowanej farbą proszkową z podkładem cynkowym, podstawa przygotowana do montażu ocieplenia (klapa dostarczana z wełną mineralną)
- Wypełnienie skrzydła poliwęglanową płytą wielokomorową (standardowo o grubości 16 mm), zamiennie mogą być stosowane kopułki akrylowe (PMMA)
- Owiewki wykonane z blachy stalowej malowanej proszkowo w standardzie w kolorze RAL 7035

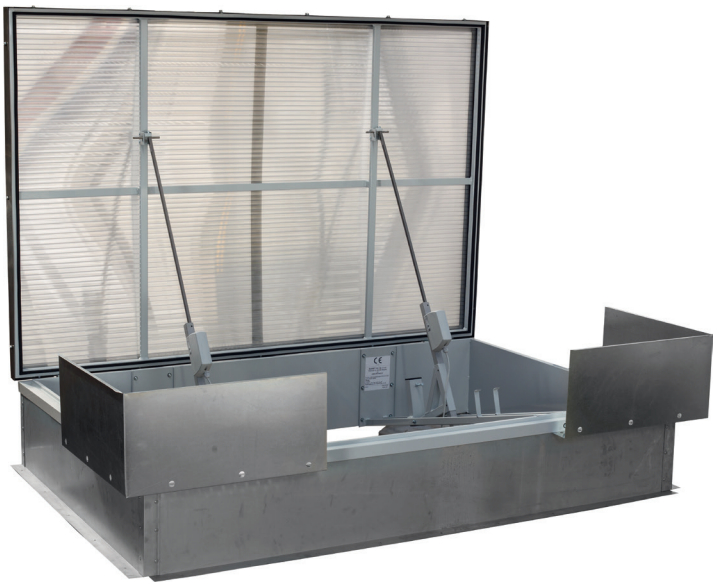

Klapy oddymiające KDH jednoskrzydłowe z owiewkami

Lp.	Wymiary nominalne otworu [cm]		Powierzchnia geometryczna [m²]	Powierzchnia czynna klapy z owiewkami [m²]	Waga klapy [kg]	Typ napędu, pobór prądu
	Długość A	Szerokość B				
1	100	100	1.00	0.68	38	ZA 155/800-HS; 2,5 A
2	110	110	1.21	0.81	41	
3	120	120	1.44	0.96	44	
4	130	130	1.69	1.13	47	
5	140	140	1.96	1.31	52	
6	100	110	1.10	0.74	40	
7	100	120	1.20	0.80	41	
8	100	130	1.30	0.87	43	
9	100	140	1.40	0.94	44	
10	100	150	1.50	1.01	46	
11	100	160	1.60	1.07	47	
12	100	170	1.70	1.14	48	
13	100	180	1.80	1.21	50	
14	100	190	1.90	1.27	51	
15	100	200	2.00	1.34	56	ZA 155/800-BSY+ HS Set; 5 A
16	100	210	2.10	1.41	57	
17	100	220	2.20	1.47	59	
18	100	230	2.30	1.54	60	
19	100	240	2.40	1.61	62	
20	100	250	2.50	1.68	63	
21	110	120	1.32	0.88	43	ZA 155/800-HS; 2,5 A
22	110	130	1.43	0.96	44	
23	110	140	1.54	1.03	46	
24	110	150	1.65	1.11	47	
25	110	160	1.76	1.18	48	
26	110	170	1.87	1.25	50	
27	110	180	1.98	1.33	51	
28	110	190	2.09	1.40	56	ZA 155/800-BSY+ HS Set; 5 A
29	110	200	2.20	1.47	57	
30	110	210	2.31	1.55	59	
31	110	220	2.42	1.62	60	
32	110	230	2.53	1.67	62	
33	110	240	2.64	1.74	63	
34	110	250	2.75	1.82	65	
35	120	130	1.56	1.05	46	ZA 155/1000-HS; 2,5 A
36	120	140	1.68	1.13	47	
37	120	150	1.80	1.21	48	
38	120	160	1.92	1.29	50	
39	120	170	2.04	1.37	54	
40	120	180	2.16	1.45	56	
41	120	190	2.28	1.53	57	ZA 155/1000-BSY+ HS Set; 5 A
42	120	200	2.40	1.58	59	
43	120	210	2.52	1.66	60	
44	120	220	2.64	1.74	62	
45	120	230	2.76	1.82	63	
46	120	240	2.88	1.90	65	
47	120	250	3.00	1.98	66	
48	130	140	1.82	1.22	49	ZA 155/1000-HS; 2,5 A
49	130	150	1.95	1.31	50	
50	130	160	2.08	1.39	54	ZA 155/1000-BSY+ HS Set; 5 A
51	130	170	2.21	1.48	57	
52	130	180	2.34	1.54	59	
53	130	190	2.47	1.63	62	
54	130	200	2.60	1.72	60	
55	130	210	2.73	1.80	62	
56	130	220	2.86	1.89	63	
57	130	230	2.99	1.97	65	
58	130	240	3.12	2.06	66	
59	130	250	3.25	2.15	68	
60	140	150	2.10	1.41	54	
61	140	160	2.24	1.48	56	
62	140	170	2.38	1.57	57	
63	140	180	2.52	1.66	59	
64	140	190	2.66	1.76	60	
65	140	200	2.80	1.85	62	
66	140	210	2.94	1.94	63	
67	140	220	3.08	2.03	65	
68	140	230	3.22	2.13	66	
69	140	240	3.36	2.22	68	
70	140	250	3.50	2.31	69	

Klapy oddymiające KDH dwuskrzydłowe z owiewkami

Lp.	Wymiary nominalne otworu [cm]		Powierzchnia geometryczna [m²]	Powierzchnia czynna klapy z owiewkami [m²]	Waga klapy [kg]	Typ napedu, pobór prądu
	Długość A	Szerokość B				
1	150	150	2.25	1.37	56	2 x ZA 155/800-HS; 5 A
2	150	160	2.40	1.46	57	
3	150	170	2.55	1.56	59	
4	150	180	2.70	1.67	60	
5	150	190	2.85	1.77	62	
6	150	200	3.00	1.86	63	
7	150	210	3.15	1.98	65	
8	150	220	3.30	2.08	66	
9	150	230	3.45	2.17	68	
10	150	240	3.60	2.27	69	
11	150	250	3.75	2.40	71	
12	150	260	3.90	2.50	72	
13	150	270	4.05	2.59	79	2 x ZA 155/800-BSY+ HS Set; 10 A
14	150	280	4.20	2.69	81	
15	150	290	4.35	2.78	82	
16	150	300	4.50	2.88	84	
17	160	160	2.56	1.59	59	2 x ZA 155/800-BSY+ HS Set; 5 A
18	160	170	2.72	1.69	60	
19	160	180	2.88	1.79	62	
20	160	190	3.04	1.92	63	
21	160	200	3.20	2.02	65	
22	160	210	3.36	2.12	66	
23	160	220	3.52	2.22	68	
24	160	230	3.68	2.36	71	
25	160	240	3.84	2.46	74	
26	160	250	4.00	2.56	78	2 x ZA 155/800-BSY+ HS Set; 10 A
27	160	260	4.16	2.66	79	
28	160	270	4.32	2.76	81	
29	160	280	4.48	2.87	82	
30	160	290	4.64	3.02	84	
31	160	300	4.80	3.12	85	
32	170	170	2.89	1.79	62	2 x ZA 155/800-HS; 5 A
33	170	180	3.06	1.93	63	
34	170	190	3.23	2.03	65	
35	170	200	3.40	2.14	66	
36	170	210	3.57	2.28	68	
37	170	220	3.74	2.39	69	
38	170	230	3.91	2.50	71	
39	170	240	4.08	2.61	78	
40	170	250	4.25	2.72	79	2 x ZA 155/800-BSY+ HS Set; 10 A
41	170	260	4.42	2.87	81	
42	170	270	4.59	2.98	82	
43	170	280	4.76	3.09	84	
44	170	290	4.93	3.20	85	
45	170	300	5.10	3.32	87	
46	180	180	3.24	2.04	65	2 x ZA 155/800-HS; 5 A
47	180	190	3.42	2.15	66	
48	180	200	3.60	2.30	68	
49	180	210	3.78	2.42	69	
50	180	220	3.96	2.53	71	
51	180	230	4.14	2.65	78	
52	180	240	4.32	2.81	79	
53	180	250	4.50	2.93	81	2 x ZA 155/800-BSY+ HS Set; 10 A
54	180	260	4.68	3.04	82	
55	180	270	4.86	3.16	84	
56	180	280	5.04	3.28	85	
57	180	290	5.22	3.39	87	
58	180	300	5.40	3.51	88	
59	190	190	3.61	2.31	68	2 x ZA 155/800-HS; 5 A
60	190	200	3.80	2.43	69	
61	190	210	3.99	2.55	71	
62	190	220	4.18	2.68	77	2 x ZA 155/800-BSY+ HS Set; 10 A
63	190	230	4.37	2.84	79	
64	190	240	4.56	2.96	81	
65	190	250	4.75	3.09	82	
66	190	260	4.94	3.21	84	
67	190	270	5.13	3.33	85	
68	190	280	5.32	3.46	87	
69	190	290	5.51	3.64	88	
70	190	300	5.70	3.76	90	
71	200	200	4.00	2.56	76	
72	200	210	4.20	2.69	78	
73	200	220	4.40	2.86	79	
74	200	230	4.60	2.99	81	
75	200	240	4.80	3.12	82	
76	200	250	5.00	3.25	84	
77	200	260	5.20	3.38	85	
78	200	270	5.40	3.56	87	
79	200	280	5.60	3.70	88	
80	200	290	5.80	3.83	90	
81	200	300	6.00	3.96	91	
82	220	220	4.84	3.15	82	
83	220	240	5.28	3.48	85	
84	220	260	5.72	3.78	88	
85	220	280	6.16	4.07	91	
86	220	300	6.60	4.42	94	
87	240	240	5.76	3.80	88	2 x ZA 155/1000-BSY+ HS Set; 10 A
88	240	260	6.24	4.12	91	
89	240	280	6.72	4.50	94	
90	240	300	7.20	4.82	97	
91	250	250	6.25	4.13	91	
92	250	300	7.50	5.03	98	
93	260	260	6.76	4.53	94	
94	260	280	7.28	4.88	97	
95	260	300	7.80	5.23	100	
96	280	280	7.84	5.25	100	
97	280	300	8.40	5.71	103	
98	300	300	9.00	6.12	106	

Klapy oddymiające FIRE jednoskrzydłowe

Lp.	Wymiary nominalne otworu [cm]			Powierzchnia geometryczna [m²]	Powierzchnia czynna [m²]			Waga klapy [kg] *	Typ napędu, pobór prądu
	Długość A	Szerokość B	Wysokość H		Klapy	Klapy z owiewkami	Klapy z owiewkami i dyszą		
1	100	100	50	1,00	0,47	0,77	0,82	51	ZA 155/800-HS; 2,5 A
2	100	110	50	1,10	0,51	0,85	0,90	53	
3	100	120	50	1,20	0,55	0,91	0,98	56	
4	100	130	50	1,30	0,59	0,98	1,07	58	
5	100	140	50	1,40	0,63	1,05	1,16	61	
6	100	150	50	1,50	0,66	1,13	1,25	63	
7	100	160	50	1,60	0,69	1,18	1,33	66	
8	100	170	50	1,70	0,73	1,26	1,41	68	
9	100	180	50	1,80	0,76	1,33	1,49	74	
10	100	190	50	1,90	0,78	1,41	1,58	73	
11	100	200	50	2,00	0,82	1,46	1,66	76	
12	100	210	50	2,10	0,84	1,53	1,74	78	ZA 155/800-BSY+ HS Set; 5 A
13	100	220	50	2,20	0,88	1,61	1,83	81	
14	110	110	50	1,21	0,58	0,92	0,99	55	ZA 155/800-HS: 2,5 A
15	110	120	50	1,32	0,62	0,99	1,08	58	
16	110	130	50	1,43	0,67	1,07	1,19	60	
17	110	140	50	1,54	0,71	1,14	1,28	63	
18	110	150	50	1,65	0,76	1,22	1,37	65	
19	110	160	50	1,76	0,79	1,30	1,46	68	
20	110	170	50	1,87	0,84	1,37	1,55	70	
21	110	180	50	1,98	0,87	1,45	1,64	73	
22	110	190	50	2,09	0,92	1,53	1,73	75	
23	110	200	50	2,20	0,95	1,61	1,83	77	ZA 155/800-BSY+ HS Set; 5 A
24	110	210	50	2,31	0,97	1,66	1,92	80	
25	110	220	50	2,42	1,02	1,74	2,01	83	
26	115	115	50	1,32	0,65	0,99	1,08	58	ZA 155/800-HS; 2,5 A
27	120	120	50	1,44	0,71	1,08	1,20	61	ZA 155/1000-HS; 2,5 A
28	120	130	50	1,56	0,75	1,15	1,29	63	
29	120	140	50	1,68	0,81	1,24	1,39	66	
30	120	150	50	1,80	0,85	1,31	1,49	68	
31	120	160	50	1,92	0,90	1,40	1,59	71	
32	120	170	50	2,04	0,94	1,49	1,69	73	
33	120	180	50	2,16	0,99	1,56	1,79	76	
34	120	190	50	2,28	1,03	1,64	1,89	78	ZA 155/1000-BSY+ HS Set; 5 A
35	120	200	50	2,40	1,08	1,73	1,99	81	
36	120	210	50	2,52	1,11	1,81	2,09	83	
37	120	220	50	2,64	1,16	1,90	2,19	86	
38	125	125	50	1,56	0,77	1,16	1,30	63	ZA 155/1000-HS; 2,5 A
39	130	130	50	1,69	0,85	1,25	1,40	65	
40	130	140	50	1,82	0,89	1,33	1,51	68	
41	130	150	50	1,95	0,96	1,42	1,62	70	
42	130	160	50	2,08	1,00	1,52	1,73	73	
43	130	170	50	2,21	1,06	1,59	1,83	75	
44	130	180	50	2,34	1,10	1,68	1,94	78	ZA 155/1000-BSY+ HS Set; 5 A
45	130	190	50	2,47	1,16	1,78	2,05	80	
46	130	200	50	2,60	1,20	1,87	2,16	83	
47	130	210	50	2,73	1,26	1,94	2,27	85	
48	130	220	50	2,86	1,29	2,03	2,37	88	
49	140	140	50	1,96	1,00	1,43	1,63	71	ZA 155/1000-HS; 2,5 A
50	140	150	50	2,10	1,05	1,51	174	73	
51	140	160	50	2,24	1,12	1,61	1,86	76	
52	140	170	50	2,38	1,17	1,71	1,98	78	ZA 155/1000-BSY+ HS Set; 5 A
53	140	180	50	2,52	1,23	1,81	2,09	81	
54	140	190	50	2,66	1,28	1,89	2,21	83	
55	140	200	50	2,80	1,34	1,99	2,32	85	
56	150	150	50	2,25	1,15	1,62	1,87	76	ZA 155/1000-HS; 2,5 A
57	150	160	50	2,40	1,22	1,73	1,99	79	ZA 155/1000-BSY+ HS Set; 5 A
58	150	170	50	2,55	1,28	1,81	2,12	81	
59	150	180	50	2,70	1,35	1,92	2,24	84	
60	150	190	50	2,85	1,43	2,02	2,37	86	
61	160	160	50	2,56	1,33	1,82	2,12	81	
62	160	170	50	2,72	1,39	1,93	2,26	83	

* ciężar klapy netto = ciężar klapy brutto (klapy pakowane są w folię bąbelkową); w przypadku klap z owiewkami należy dodać 4 kg

Zmiany techniczne zastrzeżone.
©2018 D+H Mechatronic AG, Ammersbek

Podstawowe wymiary dla klap jednoskrzydłowych FIRE w pozycji otwartej

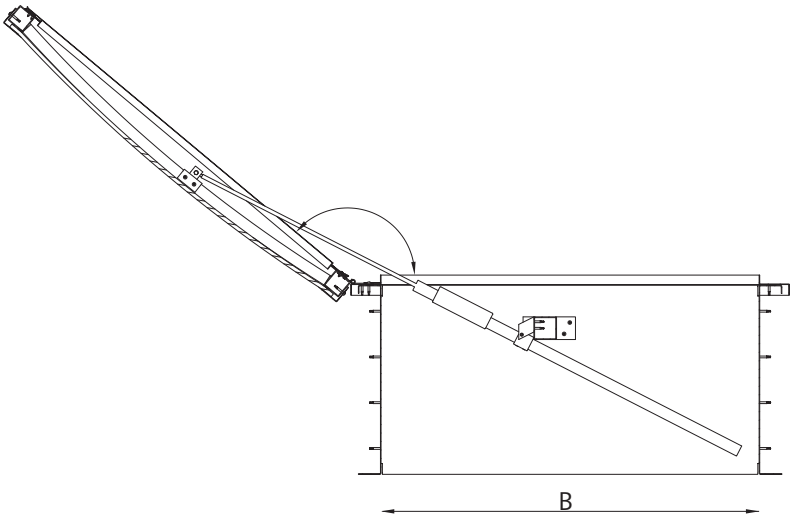

Klapa jednoskrzydłowa FIRE

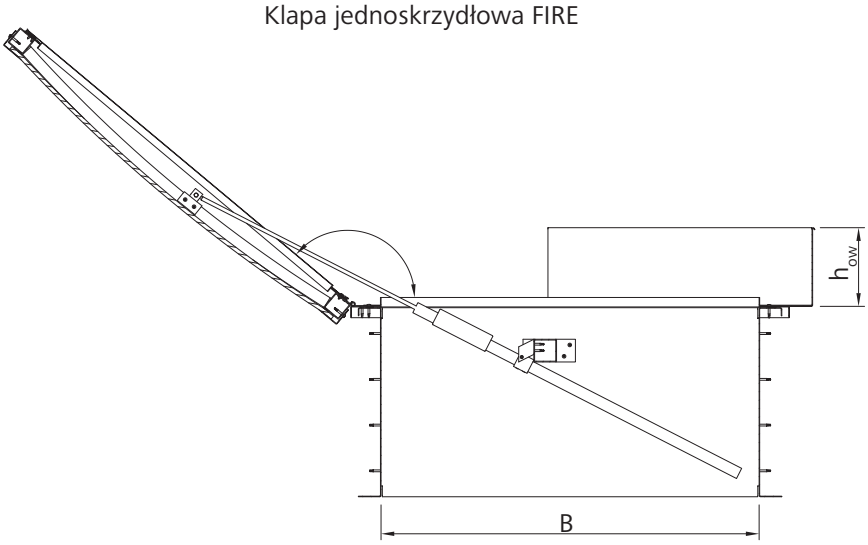

Klapa jednoskrzydłowa FIRE z owiewkami

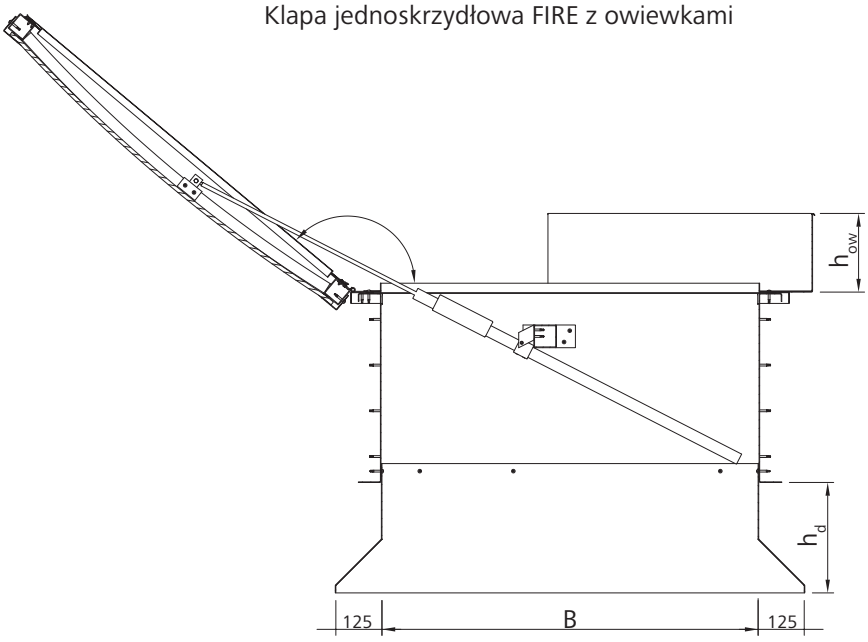

Klapa jednoskrzydłowa FIRE z owiewkami i dyszą kierującą

Klapa jednoskrzydłowa FIRE

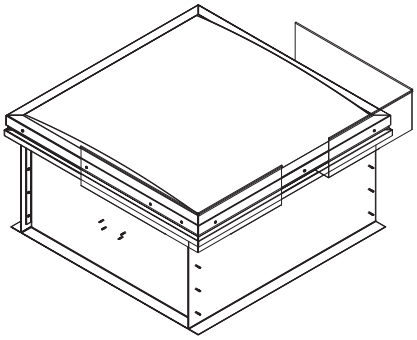

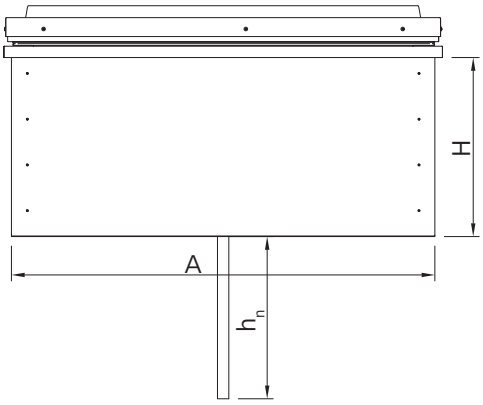

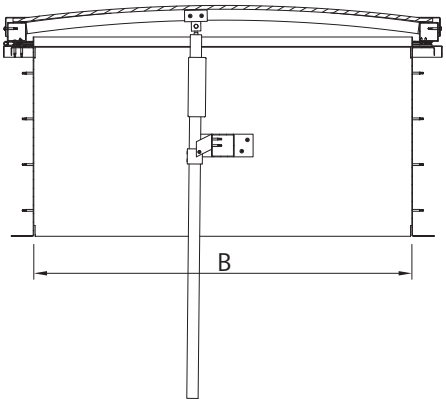

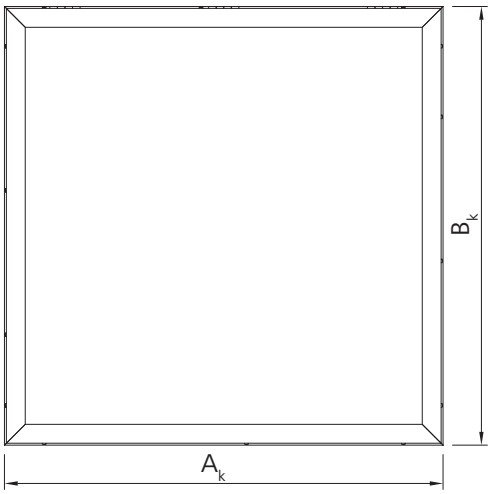

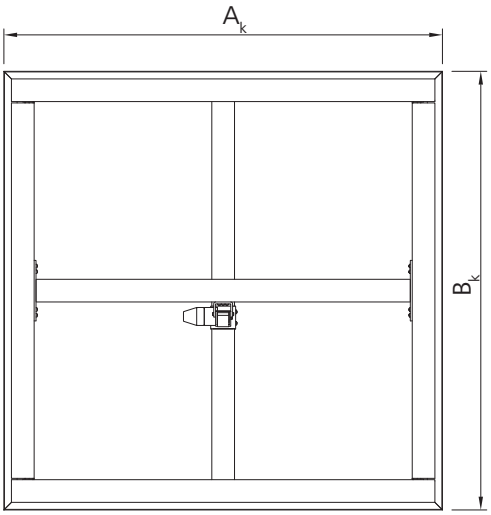

Legenda

A – długość klapy
B – szerokość klapy
H – wysokość klapy
h – długość napędu poza obrysem klapy (pozycja zamknięta)
A_k – długość klapy (ze skrzydłem)
B_k – szerokość klapy (ze skrzydłem)

Zmiany techniczne zastrzeżone.
©2018 D+H Mechatronic AG, Ammersbek

Klapa jednoskrzydłowa FIRE z deflektorami wiatrowymi (owiewkami)

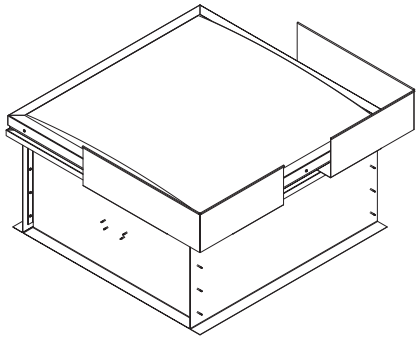

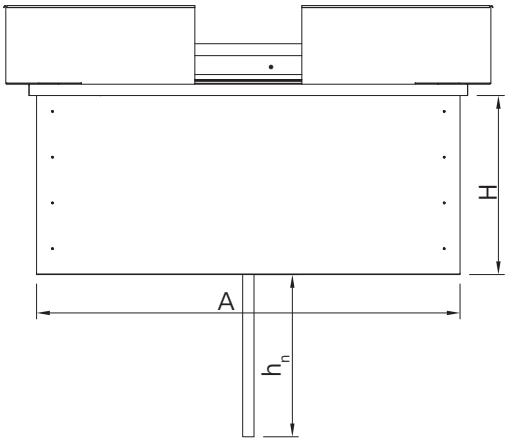

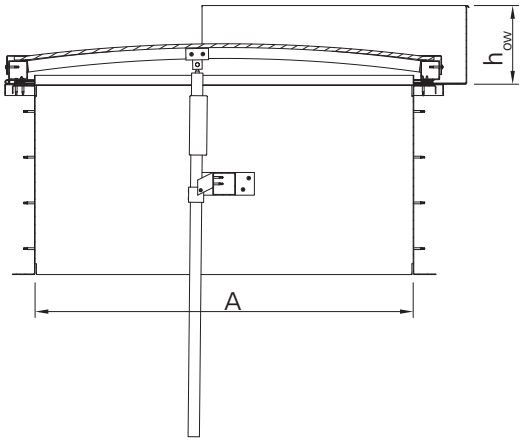

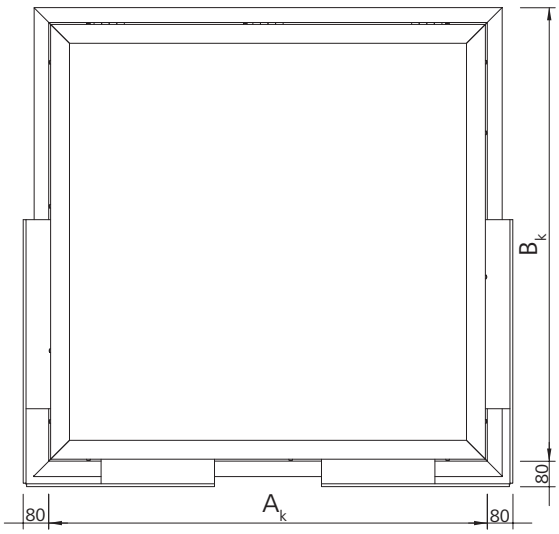

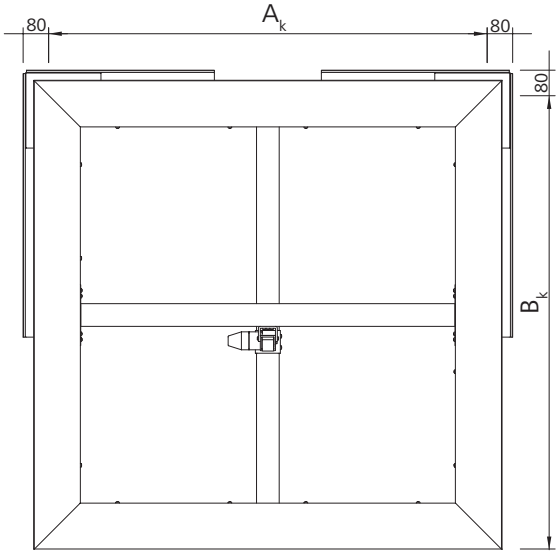

Legenda

A – długość klapy
B – szerokość klapy
H – wysokość klapy
h_h – długość napędu poza obrysem klapy (pozycja zamknięta)
A_k – długość klapy (ze skrzydłem)
B_k – szerokość klapy (ze skrzydłem)
h_{ow} – wysokość deflektora wiatrowego (owiewki)

Klapa jednoskrzydłowa FIRE z deflektorami wiatrowymi (owiewkami) i dyszą kierującą

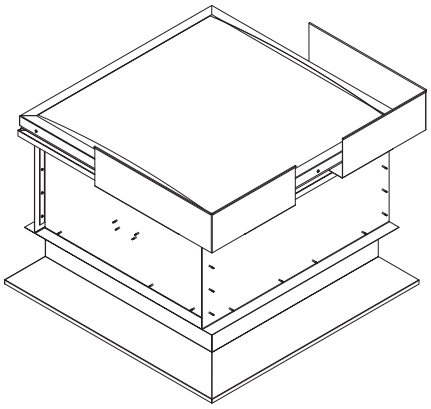

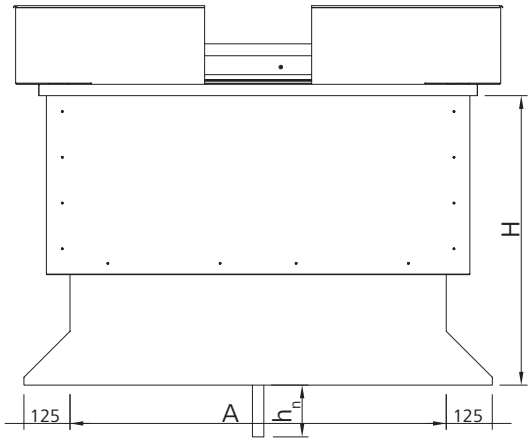

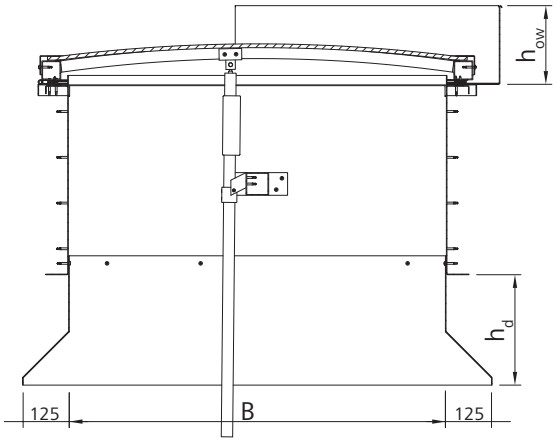

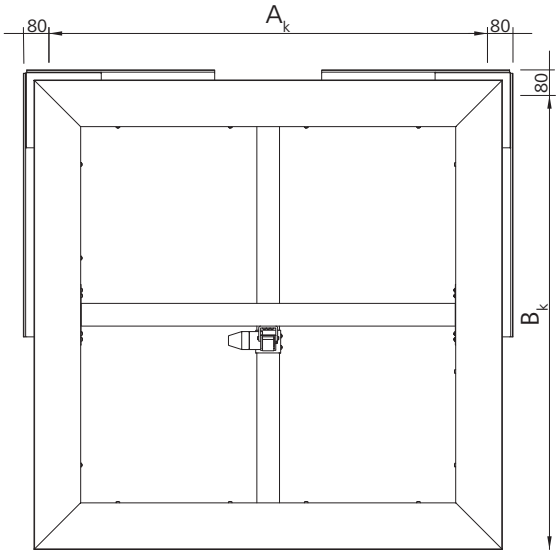

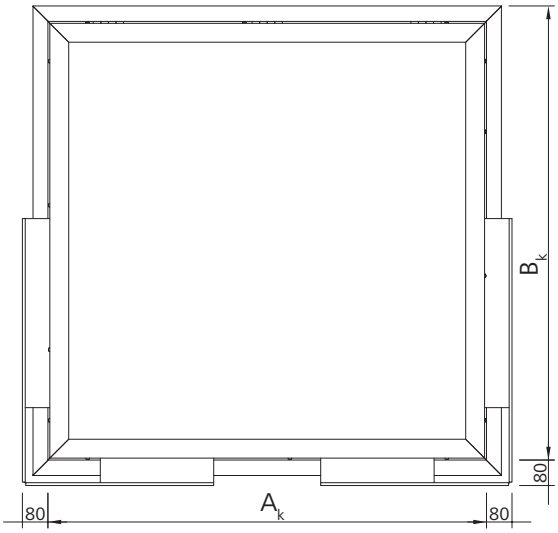

Legenda

A – długość klapy
B – szerokość klapy
H – wysokość klapy
h_h – długość napędu poza obrysem klapy (pozycja zamknięta)

A_k – długość klapy (ze skrzydłem)
B_k – szerokość klapy (ze skrzydłem)
h_{ow} – wysokość deflektora wiatrowego (owiewki)
h_d – wysokość dyszy kierującej

Zmiany techniczne zastrzeżone.
©2018 D+H Mechatronic AG, Ammersbek

Sposoby montażu klap jednoskrzydłowych FIRE

Montaż na przygotowanym cokole

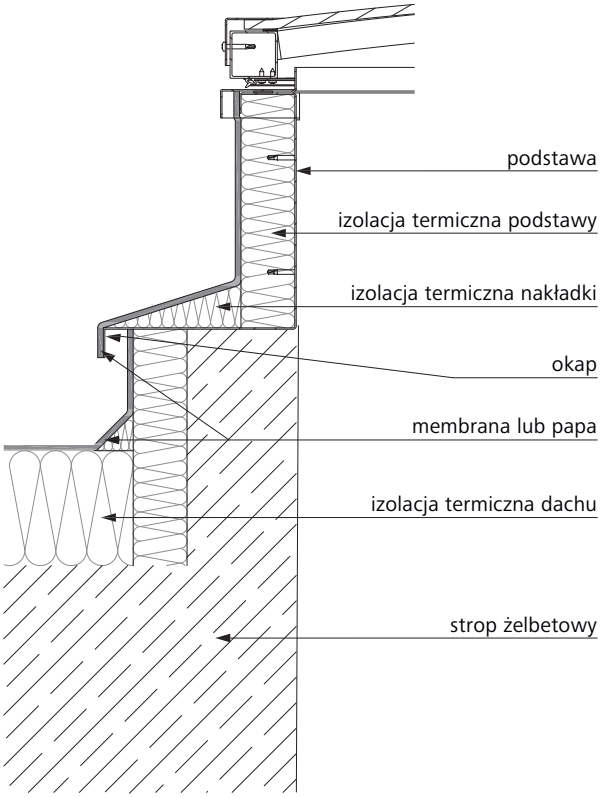

Montaż na stropie żelbetowym

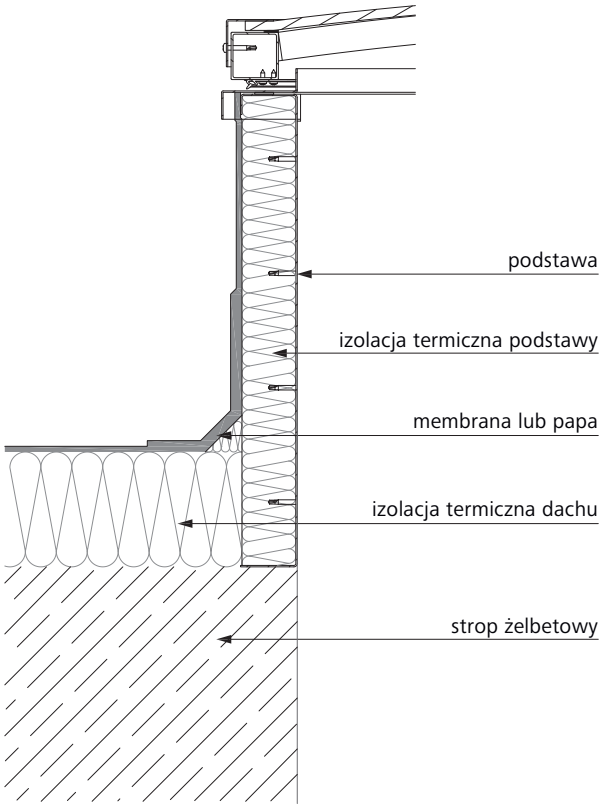

Montaż na dachu pokrytym blachą falistą

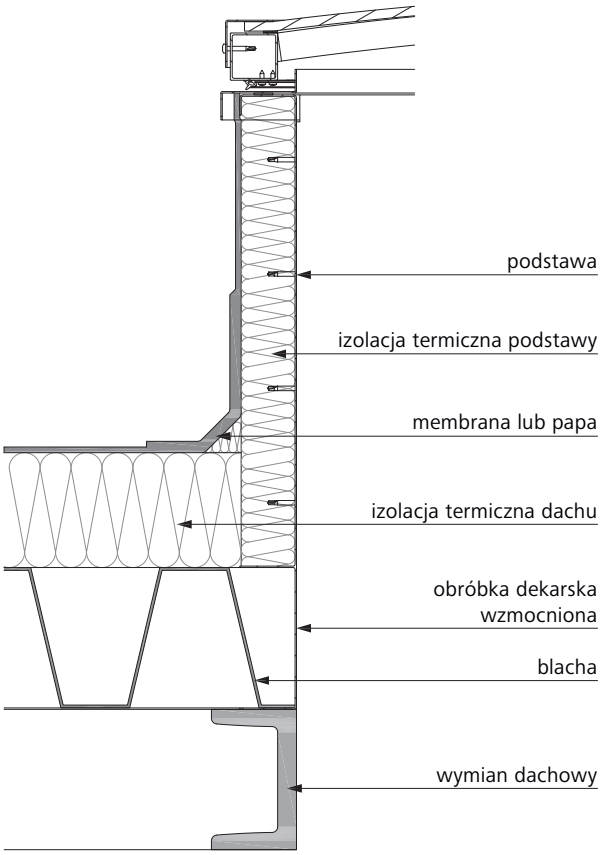

Przekrój – szczegół mocowania kopułki do podstawy klapy

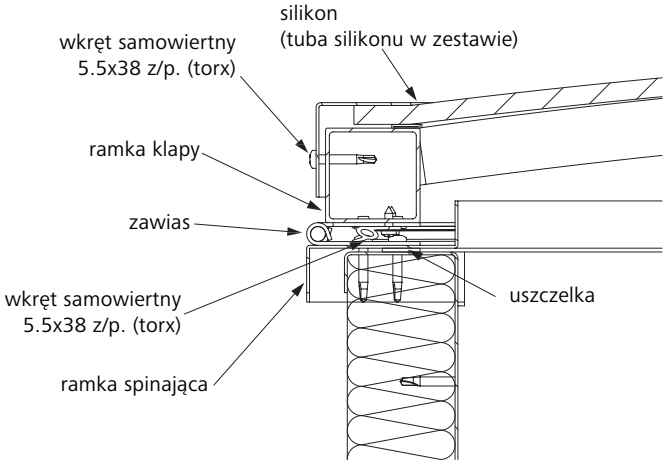

TSZ-200

CNBOP-PIB

Szczegółowych informacji na temat certyfikatów udziela firma D+H

Cechy

- Modułowa centrala dla systemów wentylacji pożarowej
- Przeznaczona do obiektów wielkopowierzchniowych
- Projektowana na indywidualne zamówienie
- Wyposażenie i sposób działania zależą od przyjętego scenariusza pożarowego
- Zapewnia bezpieczny i łagodny rozruch wentylatorów w wariantach (rozruch bezpośredni, gwiazda-trójkąt czy za pomocą falowników)
- Wykrywa stan zwarcia lub rozwarcia krańcówek oraz kontroluje przekroczenie czasu na ich otwarcie/zamknięcie
- Sygnalizuje stan pracy za pomocą lampek umieszczonych na drzwiach obudowy i wyświetlacza LCD (opcja)
- Monitoruje stan podłączonych urządzeń peryferyjnych
- Umożliwia śledzenie historii zdarzeń i sprawdzanie prawidłowości wykonania scenariuszy działania

TSZ-200 obsługuje:

- Wentylatory oddymiające, napowietrzające i bytowe do 75 kW (różne sposoby rozruchu)
- Klapy wentylacji pożarowej/bytowej 24 V DC lub 230 V AC
- Przepustnice 24 V DC lub 230 V AC
- Siłowniki elektromechaniczne liniowe i obrotowe 24 V DC lub 230 V AC
- Czujki przeciwpożarowe i ręczne przyciski oddymiania D+H
- Inne urządzenia wykorzystywane w automatyce pożarowej i bytowej budynków

Zmiany techniczne zastrzeżone.
©2018 D+H Mechatronic AG, Ammersbek

Schemat blokowy połączeń z urządzeniami wykonawczymi

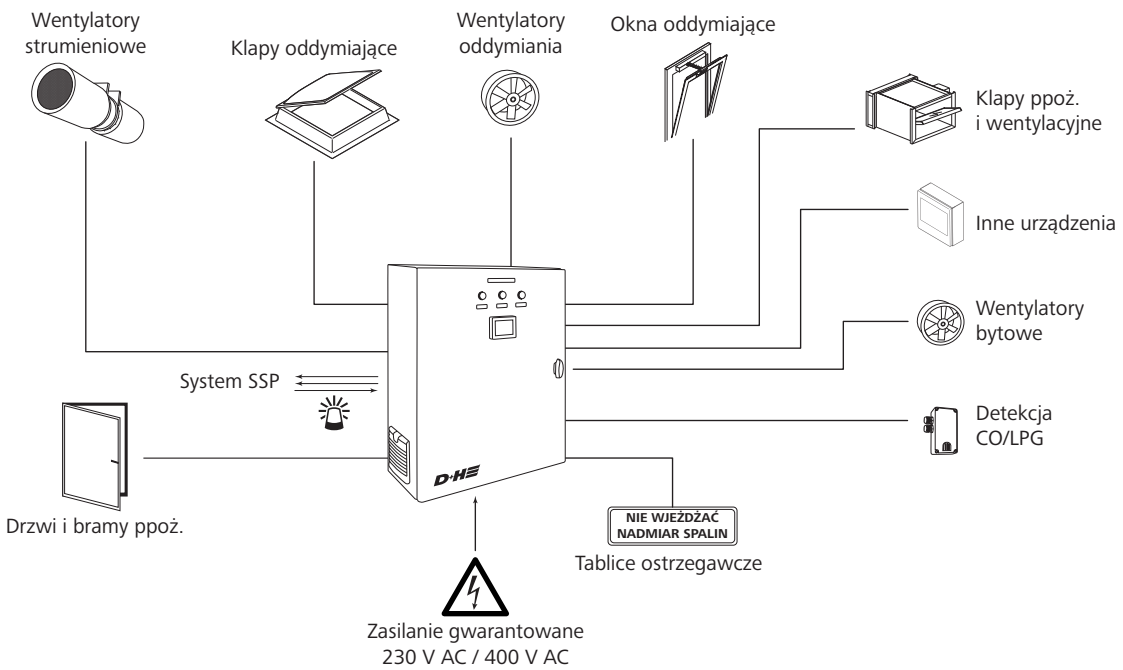

Dane techniczne

	TSZ-200
Stopień ochrony	IP 54
Zasilanie główne/napięcie zasilania	400 / 230 V AC
Maks. pobór prądu z sieci	600 A
Zakres temperatur pracy	–25 °C ... +55 °C (w laboratorium CNBOP weryfikowano w zakresie –5 °C ... +75 °C)
Linie dozorowe Rodzaj linii dozorowych	Otwarte – nadzorowane
Liczba linii dozorowych	Maks. 64 szt. (w zależności od obiektu)
Maks. liczba elementów na linii dozorowej	10 szt. (czujki przeciwpożarowe, przyciski ręcznego uruchomienia)
Nadzorowane linie sygnałowe	Tak (liczba w zależności od obiektu)
Elementy linii sygnałowych	Sygnalizatory optyczne/akustyczne
Typ i liczba elementów wykonawczych	W zależności od poboru prądu przez poszczególne elementy wykonawcze i wymagań obiektowych (wentylatory, klapy przeciwpożarowe, klapy wentylacyjne, siłowniki i inne elementy wykonawcze)
Wyjścia przekaźnikowe	Maks. 8 szt.
Moduły wewnętrzne	Moduły jednostki sterowniczej M251, M258, M241, M221 Wyświetlacze dotykowe od 3,5″ ... 15″ Falownik do 75 kW Blok zasilania zgodny z normą EN 12101-10
Wymiary (D × S × W)	Min. 300 × 600 × 600 mm, maks. 800 × 1200 × 2000 mm

Dodatkowe opcje

Typ	Nr art.
TSZ-200	D0.020.00