AUTOMATYKA + OKIENNA

NOWOŚĆ

BDT-Advanced

Innowacyjny napęd

- Uchyla, rozwiera i rygluje skrzydło okienne
- Sterowanie manualne, za pomocą pilota lub aplikacji na telefonie
- Do okien aluminiowych, PVC i drewnianych
- Współpracuje z okuciem Winkhaus activPilot Ergo
- 5 lat gwarancji

Dopuszczalne parametry skrzydła okiennego

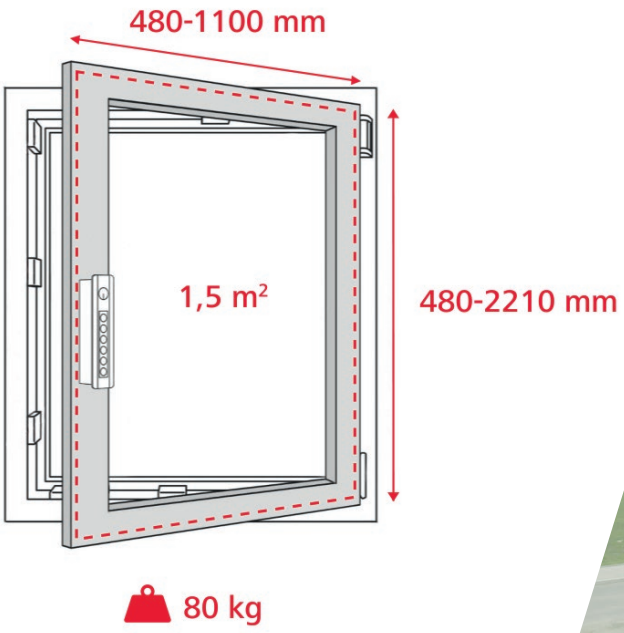

Przyciski funkcyjne

Parametry techniczne

Zasilanie	24 V DC / ±15% / 1 A
Moment obrotowy	10 Nm
Kąt obrotu	90° / 180°
Żywotność	>40 000 cyklów
Stopień ochrony	IP 40
Poziom hałasu	LpA ≤70 dB(A)
Zakres temperatur	−5°C … +60°C
Zasięg nadajnika	50 m
Obudowa	Poliwęglan ABS/Cynkowy odlew ciśnieniowy
Powierzchnia	Lakierowana
Wymiary (S × W × G)	48 × 205 × 45 mm
Waga	0,75 kg

D+H Polska sp. z o.o.
ul. Polanowicka Północna 8
51-180 Wrocław

tel. 71 323 52 50
faks 71 323 52 40
e-mail: dh-polska@dh-partner.com

WWW.DHPOLSKA.PL/ADVANCED

BUILDING ATMOSPHERE

Odwiedź nas na YouTube

© 2019 D+H Polska; IV 2019